PORTUGUÊS

Obrigado pela aquisição deste produto.

POR FAVOR, LEIA ATENTAMENTE E SIGA TODAS AS INSTRUÇÕES PRESENTES NESTE MANUAL!

SISTEMA DE ILUMINAÇÃO LED

Os sistemas de iluminação LED da Tecatlantis e Terratlantis são extremamente económicos, poupando até 50% de energia. Têm uma maior vida útil e funcionam sob baixa voltagem, concedendo um elevado grau de segurança. A luz emitida é de excelente qualidade, sendo a indicada para o bom desenvolvimento dos peixes e plantas.

OU

SISTEMA DE ILUMINAÇÃO LED H2O

As luminárias LED H2O permitem a circulação de água no interior do sistema, possibilitando o seu arrefecimento. Desta forma, o sistema de iluminação LED H2O tem uma vida útil mais longa. Graças ao seu desempenho sob baixa tensão, é ainda mais seguro e económico. Em caso de avaria no deste no cabo de alimentação ou no próprio sistema, não há possibilidade de reparação. Todo o sistema deve ser substituído por outro. Apenas a bomba de circulação de água é substituível no sistema.

Manutenção da bomba - Para desencaixar a bomba do sistema, siga os passos seguintes e consulte as ilustrações presentes no final deste/este manual.

1. Desapertar os parafusos e retirar a peça A.
2. Apertar o corpo da peça C e, simultaneamente, desencaixar a peça B.
3.a) Retirar as esponjas D.
b) Deslizar a peça C pela calha da luminária.
c) Desencaixar a bomba EasyFlux E do tubo.

Para limpar a bomba, consulte o manual da mesma.

Limpeza do sistema - Sempre que efectuar a manutenção do seu aquário, proceda à limpeza do sistema de iluminação H2O, simultaneamente com a limpeza do aquário.

GARANTIA

Os sistemas de iluminação LED têm garantia de 24 meses (salvo outra indicação na embalagem do produto) contra defeitos de fabrico. Não são cobertos pela garantia os danos causados por quedas ou má utilização do produto. A tentativa de abertura ou abertura total da luminária invalida a garantia, assim como alterações efectuadas ao produto. O não funcionamento de menos de 5% do número total de LED não é considerado defeito do produto. A garantia cobre apenas a reparação ou substituição do produto, com a exclusão de pedidos de indemnização dos danos e prejuízos resultantes. Os custos inerentes ao transporte do produto defeituoso são da responsabilidade do cliente. Nos casos onde a garantia se aplica, deverá juntar ao produto o comprovativo da compra. As luminárias LED da Tecatlantis e Terratlantis não contêm mercúrio.
Produto fabricado em Portugal.

Para mais informações consulte o nosso site **www.aquatlantis.com**.

FRANÇAIS

Nous vous remercions pour l'acquisition de ce produit.

LIRE ET SUIVRE TOUTES LES INSTRUCTIONS DANS CE NOTICE

SYSTÈME D'ILLUMINATION LED

Les systèmes d'éclairage LED de Tecatlantis et Terratlantis sont très économiques, permettant d'économiser jusqu'à 50% d'énergie. Ils ont une durée de vie plus longue et fonctionnent sous basse tension, offrant un haut niveau de sécurité. La lumière émise est d'une qualité excellente, convenant pour le bon développement des poissons et des plantes.

OU

SYSTÈME D'ÉCLAIRAGE LED H2O

Les campes LED H2O permettent la circulation de l'eau dans l'intérieur du système, permettant son refroidissement. Ainsi, le système d'éclairage LED H2O a une vie utile plus longue. Grace à son performance sous basse tension, il est encore plus sûr et plus économique. En cas de panne ou dommage du cordon d'alimentation ou le système lui-même, il n'y a aucune possibilité de réparation. Le système complet doit être remplacé par un autre. Seule la pompe à eau est remplaçable sur le système.

Entretien de la pompe - Pour détacher la pompe du système, suivez les étapes suivantes et reportez-vous aux figures en fin de page de la notice.

1. Desserrer les vis et retirer la pièce A.
2. enrer le boîtier de la pièce C et, simultanément, détacher la pièce B.
3.a) Enlever les mousses D.
b) Faites glisser la pièce C par la gouttière de la rampe pour l'enlever.
c) Détacher la pompe EasyFlux E- du tube.

Pour nettoyer la pompe, consultez la notice d'utilisation du produit.

Nettoyage du système - Lorsque vous entretenez l'entretien de votre aquarium, faites le nettoyage du système d'éclairage H2O, en faisant passer un jet d'eau à l'intérieur du circuit.

GUIDE D'INSTALLATION

Vérifier le bon état de votre produit avant de procéder à toute opération. Ce luminaire fonctionne seulement avec l'adaptateur fourni ou recommandé par le fabricant. L'utilisation d'un adaptateur non approprié peut provoquer une situation dangereuse à l'utilisateur. Systèmes d'éclairage LED prêts à l'emploi.

INSTRUCTIONS DE SÉCURITÉ

AVISI Pour bien comprendre le fonctionnement de l'appareil et en obtenir une bonne efficacité, il est important de lire et suivre toutes les mesures de sécurité. Le non-respect de ces consignes de sécurités peut impliquer des dommages à l'appareil et à l'utilisateur.
- Ne pas démonter.
- Débranchez le luminaire s'il est endommagé, tombe ou ne fonctionner pas correctement.
- Le câble ou le cordon extérieur souple de ce luminaire ne peut pas être remplacé; si le câble est endommagé, le luminaire doit être détruit.
- La source lumineuse de ce luminaire ineit pas remplaçable; lorsque la source lumineuse atteint la fin de sa vie, le luminaire entier doit être remplacé.
- Ne couvrez pas le luminaire en danger de surchauffe.
- Pour éviter que la prise de courant ne soit mouillée, le câble doit être installé de façon à empêcher que l'eau ne puisse couler le long de celui-ci jusqu'à la prise de courant.
- Faites un "coil de cygne" avec le câble. La « coil de cygne » est la partie du câble qui passe en dessous de la prise (voir la figure) ou du connecteur si vous utilisez une rallonge, ce qui empêche l'eau de s'écouler sur le câble et le contact avec la prise. Si la prise ou le câble sont mouillés, ne débranchez pas la prise.
- Il est recommandé de surveiller étroitement les enfants et personnes à la capacité limitée qui utilisent cet appareil ou qui s'en trouvent à proximité.
- Utiliser seulement l'appareil quand il n'est pas sortie, quand des pièces sont endommagées ou remplacées, et avant l'entretien. Ne jamais tirer sur le fil pour débrancher l'appareil, prendre la fiche et débrancher l'appareil.
- N'utilisez pas le luminaire pour un usage autre que celui prévu. L'utilisation d'équipement non recommandé ou non vendu par le fabricant de l'application peut créer une situation dangereuse.
- Vous assurez que l'appareil est bien installé avant de le faire fonctionner.
- Lire et suivre toutes les instructions concernant cet appareil.
- Si une rallonge électrique est nécessaire, vous assurez de celle soit d'un calibre suffisant. Un cordon de calibre inférieur ou de moins d'ampères ou de watts que l'appareil peut surchauffer.
- Pour utilisation à l'intérieur seulement.

ENTRETIEN

Les systèmes LED doivent rester propre de sorte à garantir son bon fonctionnement et la meilleure qualité de lumière. N'utilisez pas des méthodes de nettoyage agressifs, choisissez des chiffons humidifiés par détergents doux.

RECYCLAGE

Ne jetez pas ce produit avec les déchets communs. Renseignez-vous auprès des autorités judiciaires sur les instructions pour le recyclage de ce type de produit. Protégez l'environnement!

GARANTIE

Les systèmes d'éclairage LED de Tecatlantis et Terratlantis ont garantie de 24 mois (sauf indication contraire sur l'emballage du produit) contre les défauts de fabrication. Les dommages consécutifs à un choc, une chute ou à l'utilisation d'un mauvais support seront exclus et entraîneront l'annulation de la garantie. En cas d'ouverture ou de tentative d'ouverture du luminaire, la garantie sera annulée. Le non-fonctionnement de moins de 5% du nombre total des LED n'est pas considéré comme défectueux. La garantie couvre seulement la réparation ou remplacement du produit, excluant toutes demandes de dommages qui en résultent. Les éventuels frais d'expédition de l'article défectueux sont à la charge du destinataire.
Dans le cas où le droit de garantie s'applique, joindre le ticket d'achat au produit défectueux. Les systèmes LED Tecatlantis ne contiennent pas de mercure.
Produit fabriqué au Portugal.

Pour plus d'informations, visitez notre website **www.aquatlantis.com**

ENGLISH

Thank you for buying this product.

PLEASE, READ CAREFULLY AND FOLLOW ALL THE INSTRUCTIONS IN THIS MANUAL

LED LIGHTING SYSTEM

The Tecatlantis and Terratlantis LED lighting systems are extremely economical, saving up to 50% energy. Their lifetime is longer, they operate under low voltage, providing a high degree of security. The emitted light is of excellent quality, being suitable for the proper development of fish and plants.

OR

LED H2O LIGHTING SYSTEM

The LED H2O light units allow the circulation of the water inside the system, providing their cooling. This way, the LED H2O lighting system has a longer lifetime. Due to its performance under low voltage, it is safer and economical. In case of breakdown or damage with the power cable or the system itself, there is no possibility of reparation. The whole system must be replaced by another. Only the water pump is replaceable in the system.

Pump maintenance - To unlock the pump from the system, follow the following steps and consult the illustrations in the end of this guide:

1. Unscrew the screws and remove the piece A.
2. Press the piece C and, simultaneously, unlock the piece B.
3.a) Remove the foams D.
b) Slide the piece C through the light unit aluminium rail.
c) Unlock the EasyFlux pump E from the tube.

To proceed to the cleaning of the pump, consult its guide.

Cleaning - Every time the maintenance is made, proceed with the cleaning of the H2O lighting system, introducing a water jet through the interior of the circuit.

INSTALLATION GUIDE

Make sure that all the parts of the product are in good condition when removed from the package and before any installation. This luminaire only operates with the power adaptor supplied or recommended by the manufacturer. The use of an inadequate adaptor may result in an unsafe condition for the user. LED lighting units ready to be used.

IMPORTANT SAFETY INFORMATION

WARNING! Please read carefully! Avoid accidents that can damage the product or harm the user. Ensure the good operation of this equipment!
- DO NOT disassemble.
- Do not operate if any part it has a damaged cable or plug, is malfunctioning, has been dropped or damaged in any way.
- The external flexible cable or cord of this luminaire cannot be replaced; if the cord is damaged, the luminaire shall be destroyed.
- The light source of this luminaire is not replaceable; when the light source reaches its end of life the whole luminaire shall. be replaced.
- Protect the plug and the cable of the contact with water.
- Do not cover the light unit in danger of overheating.
- To prevent the plug to get wet, you should position the tank beside the socket to prevent water from dripping into it.
- Always leave a "drip-loop" in the cable (see illustration) to prevent water running down the cable to the socket. If the socket or the plug gets wet, do not disconnect.
- You should have special care when used by children or persons with limited capacity.
- Always turn off the appliance when not in use, before removing any part and before cleaning it. Hold the plug and unplug it from the socket.
- Do not use the light unit for any other purpose than the one intended. The use of non-recommended equipment or not sold by the manufacturer may cause an unsafe condition.
- Read and observe all the important notices on the lighting unit.
- If you need to use an extension, you should choose one with adequate characteristics. An extension for a given current carry with less power than that of the application can suffer overheating.
- For indoor use only.

MAINTENANCE

Keep the lighting unit clean to guarantee a good operation and the best quality lighting. Do not use aggressive cleaning materials. Chose soft cloth moistened with mild detergent.

DISPOSAL

Do not throw away this product with common garbage. Check with your legal authorities for disposal information. Protect the environment!

WARRANTY

The LED lighting systems have warranty of 24 months (unless otherwise stated on the product packaging) against manufacturing defects. Damages caused by dropping or mouse are not protected by our warranty. Do not dismantle the unit. Do not open! The warranty gets invalid. The failure of less than 5% of the total number of LEDS shall not be considered a defect. This warranty only protects the failure of more than 5% of the total number of LEDS. We are only responsible for defects from the product itself and its parts. Animals or personal property are not protected by our warranty. Shipping costs of the defective product are at the customer charge. In cases where the warranty is applied, the proof of purchase must be enclosed with the product. The LED light units from Tecatlantis are mercury free.
Made in Portugal.

For more information, visit our website **www.aquatlantis.com**

ESPANOL

Gracias por la adquisición de este producto.

POR FAVOR, LEA ATENTAMENTE Y SIGA TODAS LAS INSTRUCCIONES PRESENTES EN ESTE MANUAL.

EL SISTEMA DE ILUMINACIÓN LED

Los sistemas de iluminación LED de Tecatlantis y Terratlantis son muy económicos, ahorrando hasta un 50% de energía. Tienen una vida útil más larga y trabajan a baja tensión, proporcionando un alto grado de seguridad. La luz emitida es de excelente calidad, siendo adecuada para el buen desarrollo de los peces y las plantas.

O

SISTEMA DE ILUMINACIÓN LED H2O

Las pantallas LED H2O permiten la circulación del agua en el interior del sistema, lo que permite que se enfríen. Así, el sistema LED H2O tiene una vida útil más larga. Gracias a su rendimiento en baja tensión, es aún más seguro y más económico. En caso de avería o daños en el cabo de alimentación o en el sistema, no hay posibilidad de reparación. Todo el sistema debe ser sustituido por otro. Sólo la bomba es reemplazable en el sistema.

Mantenimiento de la bomba - Para sacar la bomba del sistema, siguo los pasos abajo y consulte las ilustraciones presentadas en el final del manual.

1. Afloje los tornillos y quitar la pieza A.
2. Apretar el cuerpo de la pieza C y simultáneamente separar la pieza B.
3.a) Sacar las esponjas D.
b) Deslice la pieza C por el riel de aluminio de la pantalla.
c) Deslizar la pieza C por el riel de aluminio de la pantalla.

Para limpiar la bomba, consulte su propio manual de instrucciones.

Limpieza del sistema - En cada mantenimiento del acuario, sigue limpiando el sistema de iluminación H2O, haciendo pasar un chorro de agua en el interior del circuito.

GUÍA DE INSTALACIÓN

Deberá verificar siempre el buen estado del producto antes de la instalación. Esta pantalla solo funciona con el transformador incluido o recomendado por el fabricante. El uso de un transformador inadecuado puede provocar una condición insegura para el usuario.
Pantallas de luz LED lista para uso.

MEDIDAS DE SEGURIDAD

ADVERTENCIA – Para el uso y entendimiento de este producto, se recomienda que se lea cuidadosamente el presente manual.
- No desarmar.
- No poner en funcionamiento si aparato con el cable o enchufe dañado, o si no funciona debidamente, o si se ha caído o está dañado de algún modo. El cable eléctrico de este aparato no puede ser reemplazado.
- El cable exterior flexible de esta pantalla no puede ser reemplazado; si el cable está dañado, la pantalla debe ser destruida.
- La fuente luminosa de esta pantalla no es sustituible; cuando la fuente luminosa alcanza su fin de vida, la pantalla completa tendrá que ser reemplazada.
- Evite que los enchufes se mojan. Coloque el acuario al lado de la toma de corriente, evitando que el agua gotee para ella.
- Hacer un "bucle de gotas" en la clavija. El "bucle de gotas" es la parte del cable que pasa abajo del nivel de la toma de corriente (ver ilustración) o del conector en el caso de utilizarse un prolongador, y que evita que el agua siga por el cable y entre en contacto con la toma de corriente. Si la clavija o/o la toma de corriente tiene agua, no desenchufe la clavija.
- Se debe prestar una estricta supervisión cuando el aparato es utilizado cerca de los niños o por ellos.
- Siempre hay que desenchufar el aparato cuando no está en uso. Nunca tire el cable para desenchufar el aparato, sino coja la clavija y tire.
- Utilice sólo para el uso a que ha sido diseñado. El uso de dispositivos que no están recomendados o vendidos por el fabricante del aparato pueden causar un estado de insegridad durante su utilización.
- Asegúrese de la correcta instalación de la pantalla antes de ponerla en funcionamiento.
- Lea y siga todas las indicaciones importantes que figuran en la pantalla.
- En el caso de que fuera necesario el uso de un prolongador, se deberá utilizar un cable con la debida capacidad. El uso de un cable de menor amperaje y potencia de utilización puede resultar en su recalentamiento.
- Solo para interior.

MANTENIMIENTO

Mantener el sistema de iluminación limpio para garantir su buen funcionamiento y la mejor cualidad de luz. No utilizar materiales de limpieza agresivos, opte por paños ligeros humedecidos con detergentes suaves.

RECICLAJE

No tire este producto a la basura. Consulte con las autoridades judiciales en las instrucciones para el reciclaje de este tipo de productos. ¡Proteja el medio ambiente!

GARANTÍA

Los sistemas de iluminación LED tienen garantía de 24 meses (a menos que se indique lo contrario en el envase del producto) contra defectos de fabrica. No están cubiertos por la garantía los daños causados por caídas o mal uso del producto. La tentativa o la apertura total de la lámpara invalidan la garantía, así como los cambios realizados en el producto. El fracaso de menos de 5% del número total de los LED no se considera defecto. La garantía cubre únicamente la reparación o sustitución del producto, excluyendo las reclamaciones de daños y perjuicios resultantes. Los gastos de envío del producto defectuoso son por cuenta del cliente. En caso de que la garantía se aplica al producto deberán adjuntar una prueba de compra. Las pantallas LED de la Tecatlantis no contienen mercurio.
Producto fabricado en Portugal.

Para más informaciones, visite nuestro sitio web **www.aquatlantis.com**

DEUTSCH

Vielen Dank, dass Sie sich für den Kauf dieses Tecatlantis Qualitätsproduktes entschieden haben!

BITTE LESEN SIE SICH ALLE SICHERHEITSHINWEISE VOR DER INBETRIEBNAHME DES GERÄTS GRÜNDLICH DURCH UND BEFOLGEN SIE DIESE.

BELEUCHTUNGSSYSTEM LED

Die LED-Beleuchtungen von Tecatlantis und Terratlantis zeichnen sich durch lange Lebensdauer, hohe Lichtausbeute und geringen Stromverbrauch aus. Dank Weitbereichsnetzteil sind sie noch mehr sicher Sicherheit in der Handhabung garantiert. Das emittierte Licht ist ideal für Fische und Pflanzen.

ODER

BELEUCHTUNGSSYSTEM LED H2O

Die Beleuchtungssysteme LED H2O verfügen über eine integrierte LED-Kühlung. Das zur Kühlung verwendete Aquariumwasser wird ins Aquarium zurückgeführt und hilft bei der Beheizung des Beckens. Dank des H2O-Systems, reduziert sich die Notwendigkeit der Zuschaltung eines Heizsystems und die Lebensdauer der einzelnen LEDs wird verlängert.
Defekte am Leuchtsystem selbst, am Anschlusskabel oder am Netzkabel lassen sind nicht reparierbar. Im Falle eines Defektes muss die Wasserpumpe oder das gesamte Leuchtsystem ersetzt werden.

Wartung der Wasserpumpe - Beziehungsweise Sie bitte die am Ende dieser Bedienungsanleitung abgebildeten Skizzen und gehen Sie wie folgt vor um die Wasserpumpe aus dem Gehäuse zu nehmen:

1. Verschlusskappe (A) abschrauben und entfernen.
2. Plastikkörper (C) an den Seiten gedrückt halten und Gehäuse der Wasserpumpe (B) mit kräftigen Druck abziehen.
3.a) Filtermaterial (D) entnehmen
b) Plastikkörper (C) an der Schiene entlang führen und entfernen.
c) Wasserpumpe EasyFlux (E) vom Schlauch trennen.

Informationen bezüglich Pflege und Wartung der Pumpe entnehmen Sie bitte der beigefügten Bedienungsanleitung.

Reinigung des Leuchtsystems - Bei der Wartung Ihres Aquariums reinigen Sie bitte das Innere des H2O Leuchtsystems (Wasserdurchführung) mit Hilfe eines Wasserstrahls.

EINBAU

Stellen Sie vor der Inbetriebnahme sicher, dass alle Komponenten vollständig und unbeschädigt sind. Diese Lampe funktioniert nur mit den mitgelieferten oder vom Hersteller angegebenem Adapter. Die Verwendung eines ungeeigneten Adapters kann zu einen unsicheren Zustand für den Verbraucher verursachen!

SICHERHEITSHINWEISE

HINWEIS – zu ihrer eigenen Sicherheit sollten Sie sich diese Bedienungsanleitung gründlich durchlesen, bevor Sie das Gerät in Betrieb nehmen. Eine Nichtbeachtung der folgenden Punkte kann gefährlich sein und/oder zu Schäden am Gerät führen.
- Schließen Sie die Beleuchtung nicht an, falls diese Fallen gelassen wurde oder Anomalien aufweist. Stromkabel auf keinen Fall durchschneiden.
- Das äußere flexible Kabel dieser Leuchte kann nicht ersetzt werden; wenn das Kabel beschädigt ist, sollte die Leuchte vernichtet werden.
- Die Lichtquelle dieser Leuchte kann nicht ersetzt werden; wenn die Lichtquelle das Ende ihrer Lebensdauer erreicht hat, muss die gesamte Leuchte ersetzt werden.
- Beachten Sie bitte, dass ein Abstand zwischen der Leuchte und der Abdeckung vorhanden sein muss, da es sonst zu einer Überhitzung der Leuchte kommen kann.
- Der Netzstecker darf nicht mit Stromnetz angeschlossen werden, dass eine Schlaufe in der Leitung entsteht. Falls es zum Kontakt mit Wasser kommt, tropft das Wasser an dieser Schleife ab. Netzstecker elektrischer Geräte dürfen nicht feucht werden!
Sollten Steckdose oder Netzstecker feucht sein, ziehen Sie den Stecker nicht heraus! Schalten Sie zuerst die Sicherung der Steckdose aus. Nun können Sie den Stecker herausziehen und feststellen, ob Wasser in die Steckdose gelangt ist.
- Wird das Produkt von Kindern oder in ihrer Nähe benutzt, so raten wir zu besonderer Vorsicht.
- Falls die Beleuchtung nicht in Betrieb ist oder falls Sie diese abnehmen wollen (z.B. zum Reinigen), ziehen Sie bitte zunächst den Stecker aus der Dose.
- Benutzen Sie die Beleuchtung nur für den vorgesehenen Verwendungszweck. Sie sollten diese auf keinen Fall anderweitig einsetzen (z.B. in Gärten, Toilletten etc.). Ersatzteile, die nicht vom Hersteller empfohlen oder verkauft werden, können ein Sicherheitsrisiko darstellen und sollten aus diesem Grund nicht verwendet werden.
- Bitte überprüfen Sie den Einbau Ihres LED Systems, bevor Sie es in Betrieb nehmen.
- Lesen und beachten Sie alle Sicherheitshinweise auf dem Gerät!
- Im Falle der Notwendigkeit kann ein geeigneter Verlängerungskabel verwendet werden. Falls Sie kein geeignetes Verlängerungskabel benutzen, kann es zur Überhitzung kommen.
- Nur zur Verwendung im Innenbereich.

WARTUNG

Um eine einwandfreie Funktion sicherzustellen, empfiehlt es sich jedoch, die Leuchten sauber zu halten. Zur Reinigung sollten keine aggressiven Reinigungsmittel verwendet werden. Verwenden Sie einen feuchten, weichen Lappen. Schließ(en) Sie die Beleuchtung erst wieder an, nachdem diese komplett trocken ist.

ENTSORGUNG

Die Kennzeichnung auf dem Produkt bzw. auf der dazugehörigen Literatur gibt an, dass es nach seiner Lebensdauer nicht zusammen mit normalen Hausmüll entsorgt werden darf. Entsorgen Sie dieses Gerät bitte getrennt. Bei Zweifel kontaktieren Sie bitte die zuständigen Behörden.

GARANTIE

Alle LED-Beleuchtungen haben, soweit nicht anders angegeben, 2 Jahre Garantie auf eventuelle Fabrikationsfehler. Der Garantieanspruch erlischt bei Schäden, die durch Fallen, grassen wurde oder Anomalien aufweist. Stromkabel auf keinen Fall durchschneiden.
- Das äußere flexible Kabel dieser Leuchte kann nicht ersetzt werden; wenn das Kabel beschädigt ist, sollte die Leuchte vernichtet werden.
- Die Lichtquelle dieser Leuchte kann nicht ersetzt werden; wenn die Lichtquelle das Ende ihrer Lebensdauer erreicht hat, muss die gesamte Leuchte ersetzt werden.
- Beachten Sie bitte, dass ein Abstand zwischen der Leuchte und der Abdeckung vorhanden sein muss, da es sonst zu einer Überhitzung der Leuchte kommen kann.
- Der Netzstecker darf nicht mit Stromnetz angeschlossen werden, dass eine Schlaufe in der Leitung entsteht. Falls es zum Kontakt mit Wasser kommt, tropft das Wasser an dieser Schleife ab. Netzstecker elektrischer Geräte dürfen nicht feucht werden!
Sollten Steckdose oder Netzstecker feucht sein, ziehen Sie den Stecker nicht heraus! Schalten Sie zuerst die Sicherung der Steckdose aus. Nun können Sie den Stecker herausziehen und feststellen, ob Wasser in die Steckdose gelangt ist.
- Wird das Produkt von Kindern oder in ihrer Nähe benutzt, so raten wir zu besonderer Vorsicht.
- Falls die Beleuchtung nicht in Betrieb ist oder falls Sie diese abnehmen wollen (z.B. zum Reinigen), ziehen Sie bitte zunächst den Stecker aus der Dose.
- Benutzen Sie die Beleuchtung nur für den vorgesehenen Verwendungszweck. Sie sollten diese auf keinen Fall anderweitig einsetzen (z.B. in Gärten, Toiletten etc.). Ersatzteile, die nicht vom Hersteller empfohlen oder verkauft werden, können ein Sicherheitsrisiko darstellen und sollten aus diesem Grund nicht verwendet werden.
- Bitte überprüfen Sie den Einbau Ihres LED Systems, bevor Sie es in Betrieb nehmen.
- Lesen und beachten Sie alle Sicherheitshinweise auf dem Gerät!
- Im Falle der Notwendigkeit kann ein geeigneter Verlängerungskabel verwendet werden. Falls Sie kein geeignetes Verlängerungskabel benutzen, kann es zur Überhitzung kommen.
- Nur zur Verwendung im Innenbereich.

ITALIANO

Grazie per aver acquistato questo prodotto.

PER PIACERE LEGGERE ATTENTAMENTE E RISPETTARE TUTTE LE INDICAZIONI PRESENTI IN QUESTO MANUALE.

SISTEMA DI ILLUMINAZIONE LED

I sistemi illuminazione LED Tecatlantis e Terratlantis sono estremamente economici, presentano infatti risparmi d'energia fino al 50%. Di lunga durata lavorano in bassa tensione con un alto grado di sicurezza. La luce emessa è di qualità eccellente adatta all'adeguato sviluppo sia di pesci che di piante

O

SISTEMA DI ILLUMINAZIONE LED H2O

Le unità di illuminazione LED H2O consentono la circolazione dell'acqua all'interno del sistema, che provvede al loro raffreddamento. In questo modo, il sistema di illuminazione LED H2O ha una vita utile più lunga. Date le sue prestazioni in bassa tensione, è più sicuro ed economico. In caso di rottura o danno del cavo di alimentazione o del sistema stesso, non vi è possibilità di riparazione. Solo la pompa è sostituibile.

Manutenzione pompa - Per sganciare la pompa dal sistema, attenersi ai passi seguenti e consultare le illustrazioni alla fine di questa guida.

1. Svitare le viti e rimuovere il pezzo A.
2. Serrare l'alloggiamento del pezzo C e separare il pezzo B.
3.a) Rimuovere le schiume D.
b) Fare scorrere il pezzo C sulla guida in alluminio dell'unità di illuminazione.
c) Sganciare dal tubo la pompa EasyFlux E.

Per procedere alla pulitura della pompa, consultare la sua guida.

Pulitura - Ogni volta che viene effettuata la manutenzione, procedere con la pulitura del sistema di illuminazione H2O, introducendo un getto d'acqua attraverso l'interno del circuito.

GUIDA DI INSTALLAZIONE

Verificare che tutti i componenti del prodotto siano in buone condizioni al momento dell'estrazione dall'imballaggio o prima di qualsiasi installazione.
Questa lampada funziona solo con il transformatore incluso o specificato dal produttore nella scheda. l'uso di un adattatore non adeguato potrebbe causare una condizione di pericolo per il consumatore! Sistemi di illuminazione LED pronti per l'utilizzo.

ISTRUZIONI DI SICUREZZA

AVVISO – Importante leggere con attenzione le istruzioni presenti in questo manuale. Evitare incidenti che possono causare danni all'attrezzatura o lesioni all'utilizzatore. Assicurare il buon funzionamento del prodotto!
- NON smontare.
- Se l'unità di illuminazione è danneggiata o non funziona correttamente, disconnetterla immediatamente.
- Il cavo flessibile esterno di questo apparecchio non può essere sostituito; se il cavo è danneggiato, l'apparecchio deve essere distrutto.
- La fonte di luce di questo apparecchio non può essere sostituito; quando la sorgente luminosa raggiunge la fine della sua vita, l'intero apparecchio dovrà essere sostituito.
- Non coprire la luminaria: pericolo di surriscaldamento.
- Per evitare che la presa o la spina della luminaria si bagnino, l'acquario deve essere posizionato al lato della presa evitando che l'acqua sgoccioli su di essa.
- Effettuare un' ansa di sgocciolamento" nel cavo. L'ansa di sgocciolamento è una parte del cavo che passa sotto il livello della presa (si veda figura) o dell'adattatore qualora si utilizzi una prolunga: tale ansa evita che l'acqua scorra lungo il cavo ed entri in contatto con la presa. Se la presa o la spina si bagnano, non staccare la spina.
- Fare particolare attenzione quando l'apparecchio è utilizzata da bambini o da persone con limitazione di capacità.
- Disconnettere sempre l'applicazione, quando non è utilizzata, prima di rimuovere qualsiasi componente o prima di procedere alla sua pulizia. Afferrare la spina per estrarla dalla presa.
- Non utilizzare la luminaria per un fine diverso da quello a cui è destinata. Un uso dell'attrezzatura diverso dalle istruzioni o da quello per cui l'attrezzatura è venduta potrebbe causare una condizione di insicurezza.
- Assicurare che LED sia correttamente installata, prima di utilizzarla.
- Leggere e osservare tutte le avvertenze importanti allegate al sistema di illuminazione.
- Se occorre utilizzare una prolunga, essa dovrà presentare caratteristiche adeguate. Una prolunga indicata per una corrente o una potenza inferiore a quella dell'apparecchio può causare un surriscaldamento.
- Solo per interni.

MANUTENZIONE

Mantenere il sistema di illuminazione pulito. Mantenere il sistema di illuminazione pulito per garantire un suo buon funzionamento e la migliore qualità della luce. Non utilizzare materiali per la pulizia aggressive, optare per panni morbidi inumiditi con detergenti dolci.

RICICLAGGIO

Questo prodotto non va smaltito con i rifiuti comuni. Informarsi presso le autorità locali per avere istruzioni sul riciclaggio di questo tipo di prodotto. Occorre pensare sempre a proteggere l'ambiente!

GARANZIA

I sistemi d'illuminazione LED presentano 2 anni di garanzia (a meno che differentemente indicato nell' imballaggio del prodotto stesso) a fronte di errori/difetti produttivi. Non sono coperti da garanzia i danni causati da cadute o cattiva utilizzazione del prodotto. Un tentativo di apertura o apertura totale della luminaria hanno l'effetto di privare la garanzia di validità, come pure le alterazioni apportate al prodotto. Il non funzionamento di meno del 5% del numero totale di LED non è considerato difetto del prodotto. La garanzia copre solo la riparazione o sostituzione del prodotto, con esclusione di richieste di risarcimento di eventuali danni risultanti dall'uso del prodotto. I costi inerenti al trasporto del prodotto difettoso sono a carico del cliente. Nei casi in cui si applica la garanzia, si dovrà unire al prodotto la relativa prova di acquisto. I sistemi LED di Tecatlantis non contengono mercurio.
Fabbricato in Portogallo.

Per ulteriori informazioni, visitare il nostro sito Web **www.aquatlantis.com**

NEDERLANDS

We danken u voor de aankoop van dit product.

LEES DEZE HANDLEIDING AANDACHTIG EN VOLG ALLE INSTRUCTIES OP

LED-VERLICHTINGSSYSTEEM

De Tecatlantis en Terratlantis LED -verlichtingssystemen zijn zeer zuinig en besparen tot 50% energie. Ze hebben een lange levensduur en gebruiken een lage spanning wat zorgt voor een hoge mate van veiligheid. Het afgegeven licht is van een uitstekende kwaliteit en geschikt voor de goede ontwikkeling van vissen en planten.

OF

LED H2O-VERLICHTINGSSYSTEEM

Met de LED H2O verlichtingsunits kan er water binnen het systeem circuleren, waardoor de units gekoeld worden. Hierdoor heeft het LED H2O verlichtingssysteem een langere levensduur. Omdat het systeem op laagspanning werkt, is het veiliger en besparend. De lichtopbrandkel en het systeem zelf kunnen bij defecten of schades niet gerepareerd worden. Alleen de pomp is vervangbaar.

Pomponderhoud - Volg om de pomp los te koppelen van het systeem, de volgende stappen en raadpleeg de afbeeldingen achterin deze handleiding.

1. Schroef de schroeven los en verwijder onderdeel A.
2. Druk de behuizing van onderdeel C vast en koppel onderdeel B los.
3.a) Verwijder de schuimdelen D.
b) Schuif onderdeel C door de aluminium rail van de verlichtingsunit.
c) Ontkoppel de EasyFlux pomp E van de buis.

Raadpleeg de handleiding van de pomp voor het reinigen van de pomp.

Reinigen - Reinig het LED verlichtingssysteem elke keer als er onderhoud wordt uitgevoerd door een waterstraal door de binnenzijde van het circuit te laten lopen.

INSTALLATIE

Voor u het product installeert, controleer, wanneer u de verpakking opent, of alle onderdelen van het product intact zijn. Dit armatuur werkt uitsluitend met de meegeleverde of een door de fabrikant aanbevolen stroomadapter. Het gebruik van een ongeschikte adapter kan leiden tot een onveilige situatie voor de gebruiker. Gebruiksklaire LED verlichtingssystemen.

VEILIGHEIDSVOORSCHRIFTEN

BELANGRIJK – Lees aandachtig de gebruiksaanwijzing voor u deze handleiding. Vermijd ongevallen die het product kunnen beschadigen of schadelijk zijn voor de gebruiker. Garandeer de correcte werking van het product!
- NIET demonteren.
- Meteen uitschakelen, indien de verlichtingseenheid beschadigd of gevallen is, of niet correct werkt.
- De lichtbron van dit armatuur is niet vervangbaar; als de lichtbron het einde van de levensduur bereikt, dient het hele armatuur te worden vervangen.
- De externe flexibele kabel of het snoer van dit armatuur is niet vervangbaar; als het snoer is beschadigd, zal het armatuur worden vernietigd.
- Bedek de lampen niet, op gevaar van oververhitting.
- Om te vermijden dat de contactdoos of de stekker van de lamp nat wordt, dient het aquarium naast de contactdoos geplaatst te worden, om waterdruppels te vermijden.
- Maak een "druppelslus" in de kabel. De "druppelslus" is het gedeelte van de kabel dat onder de contactdoos (zie afbeelding) of onder de aansluiting, indien u een verlengkabel gebruikt, loopt, om te vermijden dat het water langs de kabel loopt en in contact komt met de contactdoos. Trek de stekker niet uit, indien de contactdoos of de stekker nat worden.
- Wees zeer voorzichtig, wanneer het systeem door kinderen of gehandicapten gebruikt wordt.
- Zet het systeem altijd uit, wanneer u het niet gebruikt, voor u het verwijdert of voor u het schoonmaakt. De stekker goed vastnemen en uit de contactdoos trekken.
- Gebruik de lamp niet voor andere doeleinden.
- Sluit de lamp niet aan op een stroomnet dat zodanig wordt gebogen, dat er water langs de kabel kan lopen en in contact komt met de contactdoos.
- Gebruik de lamp niet voor andere doeleinden dan waarvoor ze is bedoeld. Het gebruik van niet door de fabrikant van het systeem verkocht materiaal, kan leiden tot onveilig gebruik.
- Garandeer dat de EASY LED UNIVERSAL correct gemonteerd is, alvorens deze te gebruiken.
- Lees en respecteer alle belangrijke instructies die op het verlichtingssysteem zijn aangebracht.
- Indien u een verlengkabel nodig hebt, maak dan gebruik van een model met de gepaste eigenschappen. Een verlengkabel die aangevezen is voor lagere stroom of spanning dan die van het systeem, kan oververhitting veroorzaken.
- Enkel voor binnenshuis.

ONDERHOUD

Houd het verlichtingssysteem schoon om de goede werking ervan en de beste lichtkwaliteit te garanderen. Gebruik geen agressieve schoonmaakartikelen. Opteer voor zachte met lichte reinigingsmiddelen bevochtigde doekjes.

VERWUIDERING

Gooi dit product niet weg met het huisafval. Verzoek de overheidsinstanties om instructies voor de recyclage van dit product. Beschermen het milieu!

GARANTIE

De LED-verlichtingssystemen hebben 2 jaar garantie (tenzij anders vermeld op de indoderbergverpakking) tegen productiefouten. De garantie dekt de schade niet die veroorzaakt wordt door het vallen of het onjuiste gebruik van het product. Het proberen te openen of de volledige opening van het verlichtingssysteem maakt de garantie ongeldig, evenals aan het product aangebrachte wijzingen. Het niet werken van minder dan 5% van het aantal LEDs wordt niet beschouwd als fabricagefout. De garantie dekt enkel de herstelling of vervanging van het product, en sluit schadevergoedingen voor schade en daaruit voortvloeiend verlies uit. De kosten voor het transporteren van een gebrekkig product zijn voor de rekening van de klant. Indien de garantie van toepassing is, dient het betaalbewij

GARANTIA | GARANTIE | WARRANTY | GARANZIA
ГАРАНТИЙНЫЕ ОБЯЗАТЕЛЬСТВА | ZÁRUKA | GARANŢIE

Nome | Nom | Name | Nombre | Nome | Naam | **ИМЯ** | Jméno | Nume | Namn Meno | Navn

____

____

Morada | Adresse | Address | Dirección | Indirizzo | Adres | **адрес** | Adresa Adress | Adresse

____

____

Produto | Produit | Product | Producto | Produkt | Prodotto | Product | **продукт** Produs

____

Motivo | Motif | Reason | Razón | Reden | **причина** | Důvod | Motiv Anledning Dôvod | Årsaken

____

____

____

Tel.

____

E-mail.

____

Data de venda | Date de vente | Date of sale | Fecha de venta | Data di vendita | Verkoop datum | **Дата продажа** | Datum prodeje | Vânzare data Försäljning datum | Dátum predaj | Salg dato

_________ /_________ /_________

DISTRIBUIDOR (selo) | REVENDEUR (cachet) | DEALER (stamp) | DISTRIBUIDOR (sello) | HÄNDLER (stempel) | DISTRIBUTORE (sigillo) | HANDELAAR (zegel) | **ПРОДАВЕЦ (печать)** | PRODEJCE (těsnění) | NEGUSTOR (sigiliu) | ÅTERFÖRSÄLJARE (tätning) | PREDAJCA (tesnenie) | DISTRIBUTØR (sel)

-Не используйте устройство, если поврежден кабель или разъем/ находится в аварийном состоянии/ упал или был поврежден.
-Необходимо защитить разъем и кабель от попадания воды.
- Наружный гибкий кабель или шнур этого осветительного прибора не подлежит замене; повреждение шнура приведет к выходу из строя осветительного прибора.
- Источник света этого осветительного прибора не подлежит замене; после окончания срока службы источника света требуется замена всего осветительного прибора.
-Если кабель порезан, необходимо его вернуть или выбросить.
-Во избежание перегрева не накрывайте светильник.
-Во избежание возможности намокания электрической вилки или розетки, разместите резервуар одной стороной к стене, на которой находится розетка, чтобы избежать попадания воды на розетку или вилку.
-«Конденсатная ловушка» должна быть обустроена возле розетки. «Конденсатной ловушкой» называется часть шнура ниже уровня розетки или переходника, если используется удлинитель, для того, чтобы вода не растекалась по проводу и не контактировала с розеткой. Если вилка или розетка намокли, НЕ отключайте провод. Отключите предохранитель или автоматический выключатель, который питает электросеть к устройству. После этого отсоедините и проверьте наличие воды в розетке.
-Будьте предельно осторожны при использовании данного устройства детьми или людьми с ограниченными физическими возможностями.
-Всегда отключайте устройство из сети, когда оно не используется, перед установкой или удалением его частей и перед чисткой. Никогда не тяните провод, чтобы отключить устройство из сети. Возьмите вилку в руку и аккуратно достаньте ее из розетки.
-Если необходим удлинитель, используйте подходящий удлинитель. Удлинитель с меньшим количеством ампер или ватт, чем у устройства, может перегреться. Позаботьтесь о том, чтобы о провод нельзя было споткнуться, но и чтобы он не был перетянут.
-Предназначен для использовании исключительно в помещениях.

ОБСЛУЖИВАНИЕ
Для продления срока службы светильник необходимо чистить. Для этого выбирайте мягкую ткань, увлажненную мягким моющим средством. Перед повторным включением светильника убедитесь, что оно высохло. Это обеспечит бесперебойную работу оборудования.

УТИЛИЗАЦИЯ
Не выбрасывайте этот продукт вместе с остальным мусором. Узнайте в соответствующих структурах информацию об утилизации данного устройства. Берегите окружающую среду!

ГАРАНТИЙНЫЕ ОБЯЗАТЕЛЬСТВА
Светодиодные системы освещения имеют 2 года гарантии (если иное не указано на упаковке) от производственных дефектов. Повреждения, вызванные падением или неправильным использованием, не являются гарантийными случаями. Запрещается открывать и разбирать оборудование. Отказ в работе менее чем 5% от общего количества СВЕТОДИОДОВ не является дефектом. Гарантия распространяется случаи, когда более чем 5% от общего количества СВЕТОДИОДОВ не работают. Мы несем ответственность только за дефекты, которые были выявлены в самом устройстве или его частях. . Животные и предметы собственности не защищены гарантией. Стоимость транспортировки неисправного продукта оплачивается покупателем. При возврате товара по гарантии необходимо вложить документы подтверждающие покупку. Светильники LED от Tecatlantis не содержит ртуть. Сделано в Португалии

Дополнительную информацию можно получить на нашем сайте **www.aquatlantis.com**

ČEŠTINA

Děkujeme vám za nákup tohoto výrobku.

TENTO NÁVOD SI PROSÍM POZORNĚ PŘEČTĚTE A DODRŽUJTE VŠECHNY V NĚM UVEDENÉ POKYNY.

SYSTÉM OSVĚTLENÍ LED
LED osvětlovací systémy Tecatlantis a Terratlantis jsou výjimečně úsporné a dokáží uspořit až 50 % energie. Kromě dlouhé životnosti pracují pod nízkým napětím, takže jsou velmi bezpečné. Vyzařují světlo s vynikající kvalitou a jsou vhodné pro chov ryb a pěstování rostlin.

NEBO

SYSTÉM OSVĚTLENÍ H2O LED
Jednotky osvětlení H2O LED umožňují cirkulaci vody uvnitř systému a chlazení. Systém osvětlení H2O LED má díky tomu delší životnost. Systém má vysokou účinnost a pracuje s malým napětím. Je proto ekonomičtější a bezpečnější. V případě poruchy nebo poškození napájecího kabelu nebo samotného systému neposkytujeme žádnou náhradu. Vyměnit lze pouze čerpadlo.
Údržba čerpadla - Pokud chcete čerpadlo ze systému odmontovat, prohlédněte si obrázky na konci této příručky a postupujte podle těchto kroků:
1.Odšroubujte šrouby a odstraňte díl A.
2.Utáhněte kryt na dílu C a demontujte díl B.
3.a) Odstraňte díl D
b) Zasuňte díl C přes hliníkovou lištu jednotky osvětlení
c) Demontujte čerpadlo EasyFlux E z trubky
Pokud chcete čerpadlo vyčistit, přečtěte si příslušnou příručku.
Čištění - Systém osvětlení H2O vyčistěte při každé údržbě proudem vody namířeným dovnitř dráhy oběhu.

NÁVOD K INSTALACI
Při vyjímání součástek z obalu a před instalací zkontrolujte, zda jsou všechny části výrobku v dobrém stavu.
Toto svítidlo funguje pomocí napěťového adaptéru dodávaného nebo doporučeného výrobcem. Použití nevhodného adaptéru může vést ke vzniku nebezpečných podmínek pro uživatele. Osvětlovací LED systém jsou připravené k použití.

BEZPEČNOSTNÍ POKYNY
VAROVÁNÍ – je důležité si pečlivě přečíst pokyny v tomto návodě. Vyvarujete se nehodám, které mohou zničit vybavení nebo být nebezpečná pro uživatele. Zajistěte plynulý provoz výrobku!
- NEROZEBÍREJT.
- Pokud je osvětlovací jednotka poškozena, spadla nebo řádně nepracuje, okamžitě ji vypněte.
- Externí pružný kabel nebo šňůru tohoto svítidla nelze vyměnit. Pokud je kabel poškozen, svítidlo je třeba znehodnotit.
- Zdroj světla tohoto svítidla nelze vyměnit. Pokud zdroj světla dosáhne konce životnosti, je třeba vyměnit celé svítidlo.
- Osvětlovací těleso nezakrývejte, mohlo by se přehřát.
- Abyste předcházeli zvlhnutí zásuvky nebo zástrčky osvětlovacího tělesa, akvárium musí být umístěno podél zásuvky, tím zabráníte skápnutí vody do zásuvky.
- Na kabelu vytvořte smyčku proti skápnutí. Smyčka proti skápnutí je část kabelu, která probíhá pod úrovní zásuvky nebo konektoru v případě použití prodloužení. To zabraňuje vodě před stékání po kabelu a vniknutí do kontaktů zásuvky. Pokud je zásuvka nebo zástrčka mokrá, zástrčku nevytahujte.
- Pokud je zařízení používané dětmi nebo lidmi s omezenými schopnostmi, věnujte provozu zvýšenou pozornost.
- Pokud zařízení nepoužíváte, vždy jej před odebírání jakékoliv součásti a při čištění vypněte. Uchopte zástrčku a vytáhněte ji ze zásuvky.
Osvětlovací těleso nepoužívejte pro jiné účely než pro ty, pro které byl navržen. Použití vybavení, které nebylo doporučeno nebo které není prodávané výrobcem zařízení, může umožnit vznik nebezpečné situace.
- Přečtěte a prohlédněte si všechna důležitá varování umístěná na osvětlovacím systému.
- Pokud musíte použít prodloužení, vyberte takové, které splňuje vhodné vlastnosti. Vhodné prodloužení je určené pro nižší elektrický proud a napětí, to zabrání přehřívání zařízení.
- Používejte pouze v interiérech.

ÚDRŽBA
Osvětlovací systém udržujte čistý, to zajistí plynulý provoz a nejlepší kvalitu osvětlení. Nepoužívejte agresivní čisticí materiály. Vybírejte měkkou tkaninu navlhčenou jemnými rozpouštědly.

LIKVIDACE
Výrobek nevyhazujte s běžným domovním odpadem. Pokyny pro recyklaci tohoto typu výrobku získáte u místních úřadů. Chraňte životního prostředí!

ZÁRUKA
LED osvětlovací systémy mají dvouletou záruku (není-li na obalu výrobku uvedeno jinak) na výrobní vady. Jakékoliv škody způsobené pádem nebo nesprávným použitím výrobku nejsou do záruky zahrnuty. Jakýkoliv pokus o otevření nebo celkové otevření osvětlovacího tělesa ruší záruku. Totéž platí i při jakýchkoliv úpravách výrobku. Chybový provoz méně než 5 % z celkového počtu LED prvků není považováno za závadu výrobku. Záruka se vztahuje výhradně na opravu a výměnu výrobku s vyloučením nároků na náhradu škody a z toho vyplývajících ztrát. Náklady za přepravu vadného výrobku hradí zákazník. V případech, kdy je uplatňována záruka, je nutné k výrobku připojit doklad o nákupu. Osvětlovací prvky Tecatlantis LED neobsahují rtuť.
Vyrobeno v Portugalsku.

Vice informací naleznete na našich webových stránkách
www.aquatlantis.com

ROMÂNĂ

Vă mulţumim pentru achiziţionarea acestui produs.

CITIŢI ŞI URMAŢI TOATE INSTRUCŢIUNILE DIN PREZENTUL MANUAL

SISTEMUL DE ILUMINARE LED
Sistemele de iluminat LED Tecatlantis şi Terratlantis sunt extrem de economice, economisind până la 50% energie. Cu o durată de viaţă lungă, funcţionează la tensiune mică, oferind un nivel ridicat de siguranţă. Lumina emisă este de calitate excelentă, adecvată pentru dezvoltarea corespunzătoare a peştilor şi plantelor.

SAU

SISTEMUL DE ILUMINARE LED H2O
Elementele de iluminat cu LED H2O permit circulaţia apei în interiorul sistemului, asigurând răcirea acestora. În acest fel, sistemul de iluminat cu LED H2O are o durată de viaţă mai îndelungată. Datorită performanţei sale la joasă tensiune, este mai sigur şi economic. În caz de defecţiune sau deteriorare a cablului de alimentare cu energie electrică sau a sistemului propriu-zis, nu există nici o posibilitate de reparaţie. Numai pompa poate fi înlocuită.
Întreţinerea pompei - Pentru a scoate pompa din sistem, urmaţi paşii următori şi consultaţi ilustraţiile de la sfârşitul acestui manual.
1.Deşurubaţi şuruburile şi scoateţi piesa A.
2.Strângeţi carcasa piesei C şi scoateţi piesa B.
3.a) Scoateţi elementele spongioase D.
b) Introduceţi prin glisare piesa C prin şina de aluminiu a elementului de iluminat
c) Scoateţi pompa EasyFlux E din conductă.
Pentru a efectua curăţarea pompei , consultaţi manualul acesteia.
Curăţare - De fiecare dată când se efectuează întreţinerea, executaţi curăţarea sistemului de iluminat H2O, introducând un jet de apă prin interiorul circuitului.

GHID DE INSTALARE
Verificaţi dacă toate piesele produsului sunt în stare bună de funcţionare atunci când le scoateţi din ambalaj înainte de orice instalare.
Corpul de iluminat funcţionează doar cu adaptorul de alimentare furnizat sau recomandat de fabricant. Utilizarea unui adaptor neadecvat poate pune în pericol siguranţa utilizatorului. Sistemele de iluminat LED gata de utilizat.

INSTRUCŢIUNI DE SIGURANŢĂ
ATENŢIE – este important să citiţi cu atenţie instrucţiunile din acest manual. Evitaţi accidentele care pot defecta echipamentul sau pot dăuna utilizatorului. Asiguraţi o funcţionare fără probleme a produsului!
- NU demontaţi produsul.
- Dacă unitatea de iluminat este deteriorată, cade sau nu funcţionează corect, opriţi-o imediat.
- Cablul sau cordonul extern flexibile al acestui corp de iluminat nu poate fi înlocuit; în cazul în care cordonul se deteriorează, corpul de iluminat trebuie distrus.
- Sursa de lumină a acestui corp de iluminat nu poate fi înlocuită; atunci când sursa de lumină ajunge la sfârşitul vieţii sale utile, întreg corpul de iluminat trebuie înlocuit.
- Nu acoperiţi instalaţia de iluminat, deoarece se va încălzi.
- Pentru a preveni udarea ştecărului sau a prizei instalaţiei de iluminat, acvariul trebuie poziţionat de-a lungul prizei, prevenind prelingerea apei pe aceasta.
- Creaţi o “curbă de prelingere” pe cablu. “Curba de prelingere” este partea cablului care trece pe sub nivelul prizei sau al conectorului dacă se utilizează un prelungitor, care împiedică apa să se scurgă în cablu şi să intre în contact cu priza. Dacă priza sau ştecărul sunt ude, nu extrageţi ştecărul.
- Acordaţi atenţie deosebită situaţiilor în care instalaţia este utilizată de copii sau persoane cu capacitate limitată.
- Opriţi întotdeauna instalaţia atunci când nu o utilizaţi înainte de a demonta orice componentă şi înainte de a o curăţa. Apucaţi ştecărul şi trageţi-l din priză.
- Nu utilizaţi instalaţia de iluminat în scopuri diferite de cel pentru care a fost concepută. Utilizarea echipamentului care nu a fost recomandat sau vândut de fabricantul instalaţiei poate provoca o situaţie nesigură.
- Asiguraţi-vă că sistemul LED este instalat în mod corespunzător înainte de utilizare.
- Citiţi şi respectaţi toate avertizările de pe sistemul de iluminat.
- Dacă trebuie să utilizaţi un prelungitor, trebuie să alegeţi unul dotat cu caracteristicile corespunzătoare. Un prelungitor adecvat pentru un curent sau o tensiune inferioară celei a instalaţiei se poate supraîncălzi.
- Utilizaţi produsul doar în interior

ÎNTREŢINERE
Păstraţi curăţenia sistemului de iluminat pentru a asigura funcţionarea fără probleme a acestuia şi un iluminat de cea mai bună calitate. Nu utilizaţi materiale de curăţat agresive, alegeţi cârpe moi umezite în detergenţi delicaţi.

RECICLAREA
Nu aruncaţi acest produs împreună cu gunoiul obişnuit. Aflaţi de la autorităţile regulamentare cum puteţi recicla acest produs. Protejaţi mediul!

GARANŢIE
Sistemele de iluminat LED au garanţie 2 ani (cu excepţia cazului în care ambalajul produsului menţionează altceva) pentru defectele de fabricaţie. Daunele cauzate de căderi sau utilizarea necorespunzătoare a produsului nu sunt acoperite de garanţie. Orice încercare de a deschide sau deschiderea totală a instalaţiei de iluminat anulează garanţia, la fel şi modificările acesteia. Nefuncţionarea unui număr de LED-uri care reprezintă mai puţin de 5% din totalul acestora nu este considerată defect al produsului. Garanţia acoperă doar reparaţia sau înlocuirea produsului, excluzând daunele şi pierderile cauzate de acestea. Costurile inerente transportului produsului defect vor fi suportate de client. În cazurile în care se aplică garanţia, dovada achiziţionării trebuie ataşată la produs.
Instalaţiile LED Tecatlantis nu conţin mercur. Produs fabricat în Portugalia.

Pentru mai multe informaţii, vizitaţi site-ul nostru **www.aquatlantis.com**

SVENSKA

Tack för att du har köpt den här produkten.

LÄS BRUKSANVISNINGEN NOGA OCH FÖLJ ALLA INSTRUKTIONER

LED-BELYSNINGSSYSTEM
Tecatlantis och Terratlantis LED--belysningssystem är extremt ekonomiska och sparar upp till 50% energi. Med sina långa livslängd arbetar de med låg spänning, vilket ger en hög grad av säkerhet. Ljuset är av utmärkt kvalitet och är lämpligt för rätt utveckling av fiskar och växter.

ELLER

LED H2O-BELYSNINGSSYSTEM
LED H2O-ljusenheterna låter vattnet cirkulera i systemet för att kyla dem. Därför har LED H2O-belysningssystemet en längre livslängd. Tack vare dess prestanda vid låg spänning är det säkrare och mer ekonomisk. Reparation är inte möjlig vid haveri eller skada på strömkabeln eller på själva systemet. Endast pumpen är utbytbar.
Underhåll av pumpen - För att frigöra pumpen från systemet, följ följande steg och bilderna i slutet av dessa anvisningar.
1.Skruva loss skruvarna och avlägsna del A.
2.Fäst del C:s hölje och frigör del B.
3.a) Avlägsna skummet D.
b) Skjut in del C genom enhetens lätta aluminiumspår.
c) Frigör EasyFlux-pumpen E från röret.
För att fortsätta rengöra pumpen, följ dess anvisningar.
Rengöring - Vid varje underhåll, fortsätt att rengöra H2O-belysningssystemet med en vattenstråle genom kretsens insida.

INSTALLATIONSANVISNINGAR
Kontrollera att alla produktens delar är i gott skick när du tar ut dem ur förpackningen och innan installation.
Armaturen fungerar endast med den nätadapter som levererats eller som rekommenderas av tillverkaren. Användning av en otillräcklig adapter kan leda till osäkra förhållanden för användaren.
LED-belysningen är klar att användas.

SÄKERHETSANVISNINGAR
VARNING - Det är viktigt att instruktionerna i denna manual läses noggrant. Undvik olyckor som kan skada utrustningen eller användaren. Säkerställ en smidig användning av produkten!
- Ta INTE isär.
- Stäng omedelbart av belysningsenheter om den är skadad, faller eller inte fungerar korrekt.
- Den yttre flexibla kabeln eller ledningen i denna armatur kan inte bytas ut. Om ledningen är skadad ska armaturen förstöras.
- Ljuskällan till denna armatur kan inte bytas ut. När ljuskällan når sin livslängd ska hela armaturen bytas ut.
- Täck inte över armaturen då den kan överhettas.
- För att förhindra att uttaget eller kontakten i armaturen blir blött måste akvariet vara placerat vid sidan av sockeln vilket hindrar vattnet från att droppa på den.
- Genomför en "droppkurva" på kabeln. "Droppkurvan" är den del av kabeln som passerar under uttagsnivån eller kontaktdonet om en förlängning används, vilket hindrar vattnet från att droppa på kabeln och komma i kontakt med hylsan. Ta inte ut kontakten om uttaget eller kontakten är vått.
- Var särskilt försiktig när enheten används av barn eller personer med begränsad kapacitet.
- Stäng alltid av enheten när du inte använder den, innan du tar bort någon komponent och innan du rengör den. Ta ur kontakten och dra ut den ur uttaget.
- Använd inte armatur för något annat ändamål än det avsedda. Användning av utrustning till enheten som inte har rekommenderats eller som inte säljs av tillverkaren kan vara riskfyllt.
- Säkerställ att LED är korrekt installerat innan du använder det.
- Läs och följ alla viktiga varningar som är placerade på belysningen.
- Om du behöver använda en förlängning måste du välja en begåvad med lämpliga egenskaper. En förlängning anpassad till en spänning eller effekt som är lägre än apparatens kan överhettas.
- Endast för inomhusbruk.

UNDERHÅLL
Håll belysningssystemet rent så att systemet fungerar smidigt och med bästa ljuskvalitet. Använd inte aggressiva rengöringsmedel, välj mjuka trasor fuktade med mjuka rengöringsmedel.

ÅTERVINNING
Kasta inte den här produkten bland de vanliga soporna. Be dina lokala myndigheter om anvisningar för återvinning av denna produkttyp. Skydda miljön!

GARANTI
LED-belysningssystemet har två års garanti (om inte annat anges på produktens förpackning) gällande tillverkningsfel. Eventuella skador orsakade av fall eller felaktig användning av produkten omfattas inte av garantin. Alla försök att öppna eller öppnande av armaturen ogiltigförklarar garantin samt eventuella ändringar som gjorts på produkten. Om enheten inte fungerar på mer än 5 % av det totala antalet LED-lampor betraktas inte detta som ett produktfel. Garantin täcker endast reparation eller utbyte av produkten med undantag för skadeståndsanspråk och deras åtföljande kostnader. Kunden ansvarar för de kostnader som är förenade med transport av den defekta produkten. I de fall som garantin avser måste inköpsbevis bifogas produkten.
Tecatlantis LED-belysningssystemet armaturer innehåller inte kvicksilver.
Produkten är tillverkad i Portugal.

För ytterligare information besök vår websida **www.aquatlantis.com**

SLOVENSKÁ

Ďakujeme, že ste si zakúpili tento výrobok.

POZORNE SI PREČÍTAJTE A DODRŽUJTE VŠETKY POKYNY V TOMTO NÁVODE

SYSTÉM OSVETLENIA LED
Svetelné LED systémy Tecatlantis a Terratlantis sú mimoriadne úsporné a dosahujú energetickú úsporu až do výšky 50%. Poskytujú vysoký stupeň bezpečnost s dlhou životnosťou a prevádzkou pod nízkym napätím. Vyžarované svetlo má výbornú kvalitu a je vhodné pre správny vývoj rýb a rastlín.

ALEBO

SYSTÉM OSVETLENIA H2O LED
Jednotky osvetlenia H2O LED umožňujú cirkuláciu vody vo vnútri systému a chladenie. Systém osvetlenia H2O LED má vďaka tomu dlhšiu životnosť. Systém má vysokú účinnosť a pracuje s malým napätím, je preto ekonomickejší a bezpečnejší. V prípade poruchy alebo poškodenia napájacieho kábla alebo samotného systému neposkytujeme žiadnu náhradu. Vymeniť je možné iba čerpadlo.
Údržba čerpadla - Ak chcete čerpadlo zo systému odmontovať, pozrite na obrázky na konci tejto príručky a postupujte podľa týchto krokov:
1.Odskrutkujte skrutky a odstráňte diel A.
2.Utiahnite kryt na diele C a demontujte diel B.
3.a) Odstráňte diel D.
b) Zasuňte diel C cez hliníkovú lištu jednotky osvetlenia.
c) Demontujte čerpadlo EasyFlux E z rúrky.
Ak chcete čerpadlo vyčistiť, prečítajte si príslušnú príručku.
Čistenie - Systém osvetlenia H2O pri každej údržbe vyčistite prúdom vody namiereným do vnútra dráhy obehu.

NÁVOD NA INŠTALÁCIU
Pri vyberaní výrobku z balenia a pred jeho inštaláciou skontrolujte, či sú všetky časti v dobrom stave. Toto svietidlo funguje pomocou napäťového adaptéra dodávaného alebo odporúčaného výrobcom. Použitie nevhodného adaptéra môže viesť k vzniku nebezpečných podmienok pre používateľa. LED systém je pripravený na použitie.

BEZPEČNOSTNÉ POKYNY
UPOZORNENIE – Je dôležité, aby ste si pozorne prečítali pokyny uvedené v tomto návode. Predchádzajte nehodám, ktoré by mohli poškodiť zariadenie alebo spôsobiť ujmu používateľovi. Zabezpečte bezproblémové fungovanie výrobku.
- NEROZOBERAJTE.
- Ak je svietidlo poškodené, padá alebo nefunguje správne, okamžite ho vypnite.
- Externý pružný kábel alebo šnúru tohto svietidla nie je možné vymeniť. Ak je kábel poškodený, svietidlo je potrebné znehodnotiť.
- Zdroj svetla tohto svietidla nie je možné vymeniť. Ak zdroj svetla dosiahne koniec životnosti, je potrebné vymeniť celé svietidlo.
- Svietidlo nezakrývajte, inak sa môže prehriať.
- Akvárium musí byť umiestnené vedľa zásuvky, čím sa zabráni kvapkaniu vody na zásuvku, aby sa predišlo zmáčaniu zásuvky alebo zástrčky svietidla.
- Na kábli vytvorte „odkvapkávací ohyb“. „Odkvapkávací ohyb“ je tá časť kábla, ktorá prechádza pod úroveň zásuvky (pozrite obrázok) alebo konektora, ak je použitý predlžovací kábel, čo bráni stekaniu vody na kábel a jej kontaktu so zásuvkou. Ak je zásuvka alebo zástrčka mokrá, nevyťahujte zástrčku.
- Ak zariadenie používajú deti alebo osoby s obmedzenou spôsobilosťou, postupujte obzvlášť opatrne.
- Zariadenie vypnite vždy, keď ho nepoužívate, pred odstránením ktoréhokoľvek komponentu a pred jeho čistením. Uchopte zástrčku a vytiahnite ju zo zásuvky.
- Svietidlo nepoužívajte na žiaden iný účel, než na ktorý je určené. Použitie vybavenia, ktoré nie je odporúčané alebo predávané výrobcom zariadenia, môže spôsobiť nebezpečný stav.
- Pred použitím sa uistite, že osvetlenie LED je riadne nainštalované.
- Prečítajte si a riaďte sa všetkými dôležitými upozorneniami, ktoré sa nachádzajú na osvetlení.
- Ak potrebujete použiť predlžovací kábel, musíte vybrať taký, ktorý má vyhovujúce parametre. Predlžovací kábel prispôsobený nižšej hodnote prúdu alebo elektrickej energie ako je hodnota zariadenia sa môže prehriať.
- Osvetlenie je určené len na použitie v interiéri.

ÚDRŽBA
Osvetlenie udržiavajte čisté tak, aby ste zabezpečili jeho bezproblémové fungovanie a najvyššiu kvalitu svetla. Nepoužívajte agresívne čistiace prostriedky. Zvoľte jemnú handričku navlhčenú jemnými čistiacimi prostriedkami.

RECYKLÁCIA
Tento výrobok nevyhadzujte do bežného komunálneho odpadu. Pokyny na recykláciu tohto typu výrobku vám poskytnú zákonom stanovené orgány. Chráňte životné prostredie!

ZÁRUKA
Na svetelný LED systém je poskytovaná 2-ročná záruka (ak nie je inak uvedené na obale výrobku) na výrobné vady. Záruka sa nevzťahuje na akékoľvek poškodenie spôsobené pádom alebo nesprávnym používaním výrobku. Akýkoľvek pokus o otvorenie alebo úplné otvorenie svietidla, ako aj akékoľvek zmeny vykonané na výrobku, rušia platnosť záruky.
Nefunkčnosť menej než 5% z celkového počtu LED diód sa nepovažuje za chybu výrobku.
Záruka sa vzťahuje výhradne na opravu alebo výmenu výrobku s vylúčením nárokov na náhradu škody a z nej vyplývajúcich strát.
Náklady súvisiace s prepravou chybného výrobku nesie zákazník.
V prípadoch, na ktoré sa vzťahuje záruka, musí byť k výrobku priložený doklad o zakúpení. Svietidlá Tecatlantis LED neobsahujú ortuť.
Vyrobené v Portugalsku.

Pre viac informácií navštívte webové stránky **www.aquatlantis.com**

NORSK

Takk for at du kjøpte dette produktet.

LES NØYE OG FØLGE ALLE DE INSTRUKSJONENE I HÅNDBOKEN

LED H2O BELYSNINGS-SYSTEM
Terratlantis og Tecatlantis LED-belysning er ekstremt økonomisk, sparer opptil 50% energi. Lang levetid, lav spenning, som gir en høy grad av sikkerhet. Lyset er av utmerket kvalitet, egnet for god vekst og utvikling av fisk og planter.

ELLER

LED H2O BELYSNINGS-SYSTEM
LED H2O-lysene er laget slik at vannet sirkulerer i systemet, som kjøler de ned. På grunn av dette har LED H2O-lysene lengre levetid. På grunn av ytelsen ved lav spenning er den mer sikker og mer økonomisk. Hvis produktet blir ødelagt eller det oppstår skader på strømkabelen, kan ikke dette repareres. Bare pumpen er utskiftbar.
Vedlikehold av pumpen - For å løsne pumpen fra systemet må følgende steg følges. Se også illustrasjonene helt til slutt i bruksanvisningen.
1.Skru ut skruen og fjern delen A.
2.Stram til kabinettet til delen C, og løsne delen B.
3.a) Fjern skumplasten D.
b) Skyv delen C gjennom aluminiums-skinnen på lampen.
c) Løsne EasyFlux-pumpen E fra slangen.
Se pumpens bruksanvisning for å gå videre til å rengjøre pumpen.
Rensing - H2O belysnings-systemet rengjøres hver gang vedlikehold utføres, ved å la det renne vann gjennom kretsens indre.

INSTALLASJON GUIDE
Sørg for at alle deler av produktet er i god stand.
Denne lampen virker kun med adapter som følger med eller som er anbefalt av produsenten. Bruk av feil adapter kan føre til utrygge forhold for brukeren.
LED-belysning klar til å bruk.

VIKTIG INFORMASJON OM SIKKERHET
ADVARSEL! Vennligst les nøye! Unngå ulykker som kan skade produktet eller skader brukeren.
- IKKE demonter.
- Ikke bruk om det er skade på kabel eller støpsel,, om enheten har blitt mistet eller skadet på noen måte.
- Beskytt støpselet og kabelen vann.
- Hvis lysenheten er skadet, ikke slå den på.
- Den eksterne fleksible kabelen eller ledningen til denne lampen kan ikke byttes ut; hvis ledningen er skadet må lampen destrueres.
- Lyskilden i denne lampen kan ikke byttes ut; når lyskilden når slutten på sin levetid bør hele lampen byttes ut.
- Ikke dekk til lysenheten i fare for overoppheting.
- For å forhindre at pluggen blir våt, bør du plassere tanken ved siden av kontakten.
- La alltid en "drypp-loop" i kabelen for å hindre at vann renner ned kabelen og inn kontakten.
- Bør ikke brukes av barn uten voksne til stede.
- Slå alltid av enheten når den ikke er i bruk, før du tar av deler og før rengjøring.
- Ikke bruk lys enhet for andre formål enn den som er ment.
- påse at LED-belysning er riktig installert før bruk.
- Les og følg alle instruksjoner på lysanlegget.
- Hvis du må bruke en skjøtekabel, bør du velge en med tilstrekkelige egenskaper.
- For innendørs bruk.

VEDLIKEHOLD
Hold lysanlegget rent for å garantere god drift og best kvalitet på belysning. Ikke bruk sterke rengjøringsmidler. Velg myk klut fuktet med mildt rengjøringsmiddel. La tørke etter rengjøring og før påkobling.

RESIRKULERING
Ikke kast dette produktet sammen med vanlig søppel. Beskytt miljøet!

GARANTI
LED belysningen har 2 års garanti mot fabrikasjonsfeil (med mindre annet er oppgitt på produktets emballasje). Skader forårsaket av fall eller feil bruk er ikke beskyttet av vår garanti. Ikke ta fra hverandre! Ikke åpne! Garantien blir da ugyldig.
Svikt i mindre enn 5% av det totale antall av lysdioder, skal ikke anses som en defekt. Denne garanti gjelder bare ved svikt av mer enn 5% av det totale antall lysdioder. Vi er bare ansvarlige for defekter på selve produktet og dets deler. Dyr eller personlig skade er ikke beskyttet av vår garanti. Fraktkostnader ved defekt produkt dekkes av kunde..
I tilfeller der garantien er brukt, må kvitteringen legges ved produktet. LED-belysning lys enheter fra Tecatlantis er uten kvikksølv.
Made in Portugal.

For mere informasjon, besøk vår webside **www.aquatlantis.com**

EASY LED H2O LIGHTING SYSTEM MAINTENANCE
Water pump removal instructions

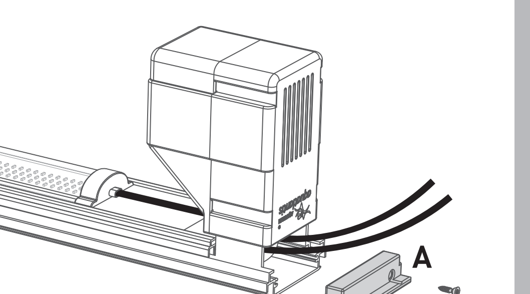

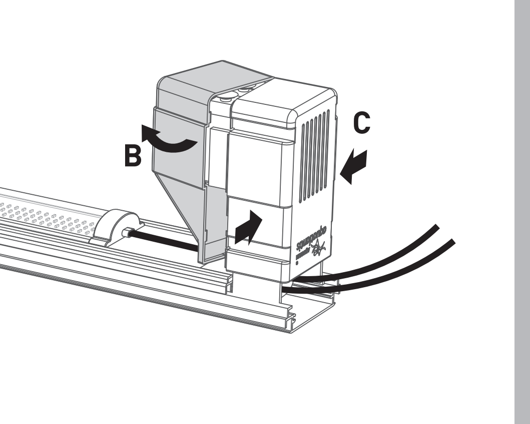

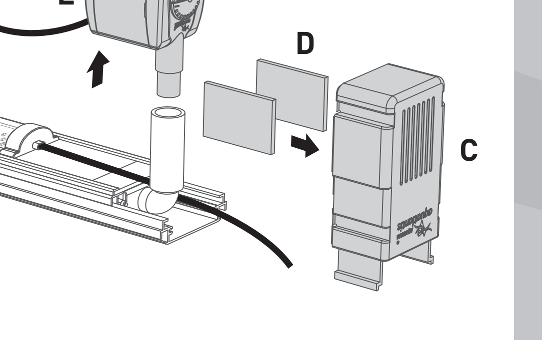

AQUARIUM aquatlantis®

LED LIGHTING SYSTEM
OPERATING MANUAL

MANUAL DE UTILIZAÇÃO
MANUEL D´UTILISATION
MANUAL DE INSTRUCCIONES
BEDIENUNGSANLEITUNG
MANUALE D´USO
GEBRUIKSAANWIJZING
руководство по эксплуатации
UŽIVATELSKÁ PŘÍRUČKA
MANUAL DE UTILIZARE
ANVÄNDARHANDBOK
NÁVOD PRE UŽÍVATEĽA
BRUKER MANUAL

SCAN THIS CODE
VISIT OUR WEBSITE

tecatlantis® BY AQUATLANTIS

TERRARIUM terratlantis®

Made in E.U. Fabrication Européenne