de pomp en de filtermedium (zie afbeelding 2).
- Reinig met een zachte borstel de kokerafsting op de pomparturbine en de regelaar voor de waterafvoer.
- Reinig de turbine, de filter en de filterelementen onder stromend water (of vervang indien nodig de filterelementen).
- Verwijder het deksel van de filterbasis om het filterschuim te verwijderen. Spoel het af onder water of vervang het indien nodig.
-Monteer de filter weer door de voorgande stappen te herhalen en controleer daarbij of de turbine vrij draait.
-Gebruik geen oplos- of schoonmaakmiddelen. Door de filter regelmatig te reinigen garandeert u de goede werking erven en gaat de filter langer mee.

INSTELLING
De filter heeft een geïntegreerde ergonomische waterstoommegelaar. Om de waterstroom te regelen, draait u de regelaar op de waterafvoer in de gewenste positie. Voordat u de filter inschakelt, dient u te controleren of de geregelde stroom de stroom is die u wenst.

GARANTIE
Op de filter is een garantie van 24 maanden (na aankoop) van toepassing voor onderdelen met gebreken of fabrieksfouten. Deze garantie dekt geen claims voortvloeiend uit verkeerde installatie of verkeerd gebruik van de filter, kalkaanslag, andere ingrepen of reparaties en gebrek aan onderhoud. De garantie sluit tevens alle aansprakelijkheid uit voor materiaal dat zich in het aquarium bevindt, en bepaalt niet tot de filter. De kosten voor het vervoer van het defecte product zijn voor de klant. Wanneer er een beroep kan worden gedaan op de garantie, dienen het ingevulde garantiecertificaat en de aankoopbon bij het product te worden gevoegd.

VERWIJDERING: Geef de filter niet met het huishoudelijk afval mee, maar lever deze in bij een geschikt recycleercentrum.

ČESKÁ

Děkujeme, že jste si vybrali výrobek s kvalitou značky Tecatlantis. Než začnete používat tento produkt, PŘEČTĚTE SI A DODRŽUJTE bezpečnostní pokyny, abyste z tohoto produktu získali maximální užitek a porozuměli mu. Při nesprávném pochopení může dojít k poškození jednotky.
Více informací naleznete na našich webových stránkách **www.aquatlantis.com**

CleanSys jsou interní filtry s optimalizovaným výkonem, který zahrnuje sadu" náhradních filtrových náplní:
pěna - mechanická filtrace, která eliminuje větší částečky v látce.
vlákna - mechanická filtrace, která eliminuje jemné částečky.
Aktivní uhlí nebo čistá voda - chemická filtrace, která uchovává vodu krystalickou.
Aquaclay – biologická filtrace, která podporuje tvorbu kolonií bakterií, které udržují ideální úroveň dusíku.
-Soda obsahující náhradní filtrační náplně se liší podle modelu filtru.
Filtry CLEANSYS zároveň nabízejí ergonomický regulátor průtoku ke snadné kontrole průtoku vody.
DŮLEŽITÉ: Sejměte plastovou folii, která chrání kazetu uhlíkove houby Activated Carbon a Aquaclay. Před použitím aplikujte na kazetu CleanBox tekouci vodu.

BEZPEČNOSTNÍ POKYNY
-Je-li poškozený kabel, filtr nepracuje normálně, vypadá poškozené nebo vám upadlo, nepoužívejte jej. Napojecí kabel není možné vyměnit. Jestliže je poškozený napojecí kabel, zařízení je nutné vyřadit z provozu. Nepřefízněte napojecí kabel.
-Umístěte akvárium poblíž napojecí zásuvky takovým způsobem, aby se zásuvka nebo zástrčka osvětlení nenamočily, nebo aby na ně nekapaly kapky vody. Na kabelu musíte vytvořit „odkapávací zátěh" (ve tvaru písmene U). „Odkapávací zátěh" je část kabelu, která je pod úrovní zásuvky (viz obrázek 1) nebo konektoru v případě použití prodlužovacího kabelu, která zabraňuje skapávání vody z kabelu a kontaktu vody se zásuvkou. Jestliže se zásuvka nebo zástrčka namočí, nevytahujte napojecí zástrčku. Vypněte proud k této zásuvce v pojistkové skříni. Pouze pak je možné odpojit napojecí zástrčku a zkontrolovat, zda je není v zásuvce voda.
-Toto zařízení mohou používat děti od 8 let a osoby se sníženými fyzickými, smyslovými nebo duševními schopnostmi nebo nedostatečnými zkušenostmi a znalostmi, pokud jsou dohledem seznámeny s bezpečným používáním zařízení a chápou rizika, která vyplývají z manipulace s přístrojem. Děti si nesmí s přístrojem hrát. Čištění a údržbu nesmí děti provádět bez dozoru.
-Děti si nesmí hrát se zařízením.
-Abyste se vyhnuli nebezpečí, nedotýkejte se pohyblivých nebo horkých součástí, jako jsou termostaty, reflektory, lampy atd.
-Nepoužívejte filtr k jiným účelům, než pro které je určen (příklad: bazény, koupelny atd.). Použití zařízení, které není doporučeno nebo pro které nebylo prodáno výrobcem, může vést ke vzniku nebezpečné situace.
-Neinstalujte nebo neumisťujte filtr do míst, kde by byl vystaven teplotám nižším než 0 °C nebo vyšším než 35 °C.
-Určeno jen pro vnitřní použití.
-Než začnete filtr používat, zajistěte jeho správné nastavení.
-Jestliže je potřeba použít prodlužovací kabel, zvolte kabel s odpovídajícími charakteristikou. Prodlužovací kabel určený pro nižší proudové nebo výkonové zatížení by se mohl přehřívat.

NASTAVENÍ FILTRU
-Než vložíte ruce do akvária, vypněte napájení veškerého zařízení.
-Než zapnete filtr, ujistěte se, že všechny jeho součásti jsou v dobrém stavu.
-Upevněte filtr do vhodného místa v akváriu. Aby nedošlo k rezonančním a ťukovým vibracím, doporučujeme, aby se filtr nedotýkal skla akvária.

ÚDRŽBA
- Před úpravou filtr zavřete zasunutím.
- Odeberte horní kryt z filtračního tělesa, čerpadlo a filtrační náplň (viz obrázek 2).
- Uspávejte/vypněte čerpadla a regulátoru výtoku vody vyčistěte jemným kartáčkem.
- Vyčistěte turbínu, filtr a náhradní náplně filtru pod tekoucí vodou (nebo v případě potřeby vyměňte náplně).
- Vyjměte kryt ze základny filtru a odeberte filtrační pěnu. Vypláchněte ji vodou nebo ji v případě potřeby vyměňte.
- Filtr opět namontujte opakováním předchozích kroků a věnujte pozornost volnému chodu turbíny.
-Nepoužívejte rozpouštědla nebo čistící prostředky. Pravidelným mytím filtru zajistíte jeho správnou funkci a zvýšíte jeho životnost.

ŘÍZENÍ PROUDĚNÍ VODY
Filtr má integrovaný regulátor průtoku vody. K úpravě průtoku vody otočte regulátorem na výstupu vody, dokud není v požadované pozici. Před nasazením filtru se ujistěte, že jste upravili průtok dle svých požadavků.

ZÁRUKA
Na filtr se vztahuje záruka 24 měsíců (od data zakoupení) na vady komponent nebo zpracování. Tato záruka se nevztahuje na reklamace na základě chybne instalace nebo použití filtru, usazenin vodního kamene, zasahů nebo nesprávných oprav a nedostatečné údržby. Tato záruka vylučuje jakoukoliv odpovědnost za materiály v akváriu a je omezena pouze na samotný filtr. Náklady spojené s transportem závadného výrobku připadají zákazníkovi. V případě uplatnění záruky priložte k výrobku správne vyplnenú záručnú doklad a potvrzení o koupi.

LIKVIDACE: Při likvidaci filtru je nevyhazujte do odpadkového koše.
Doručte filtr do příslušného recyklačního zařízení.

ROMÂNĂ

Vă mulțumim pentru alegerea unui produs de calitate Tecatlantis. Pentru a obține beneficii maxime din utilizarea și înțelegerea acestui produs, CITIȚI ȘI RESPECTAȚI instrucțiunile de siguranță înainte de a-l utiliza. Dacă nu le înțelegeți, puteți deteriora unitatea. Pentru mai multe informații, vizitați site-ul nostru **www.aquatlantis.com**

CleanSys sunt filtre interne cu performanță optimizată care includ un set" de rezerve de filtru inocuibile:
Spumă – filtrare mecanică, care elimină particulele mai mari în suspensie.
Fibră – filtrare mecanică, care elimină particulele fine.
Carbon Activ sau Cleanwater – filtrare chimică, care păstrează apa cristalină.
Aquaclay – filtrare biologică, care favorizează formarea de colonii de bacterii care mențin nivelul ideal de nitrați.
"Setul de rezerve include variază în funcție de modelul de filtru.
Filtrele CLEANSYS includ și un regulator de debit de apă ergonomic ușor de reglat astfel încât puteți controla cu ușurință debitul de apă la ieșire.
IMPORTANT: Îndepărtați pelicula din plastic, care protejează cartușul Carbonut Activ și Aquaclay.
Treceți apa prin cartușul CleanBox înainte de utilizare.

INSTRUCȚIUNI DE SIGURANȚĂ
-În cazul în care cablul electric este deteriorat sau filtrul nu funcționează normal, pare să fie deteriorat sau l-ați scăpat, nu îl utilizați. Cablul electric nu poate fi înlocuit. În cazul în care cablul electric este deteriorat, echipamentul trebuie să fie distrus. Nu slăbiți niciodată cablul electric.
-Poziționați acvariul lângă priza electrică, astfel încât să evitați udarea sau căderea picăturilor de apă pe priză sau pe ștecher. Trebuie să aranjați cablul într-o „curbă de scurgere" (în formă de U). O „curbă de scurgere" este partea cablului care se află sub nivelul prizei (vezi figura 1) sau a conectorului dacă se folosește un prelungitor, care ce împiedică picurarea apei de pe cablu și intrarea în contact cu priza. Dacă priza sau ștecherul se udă, nu scoateți ștecherul. Opriți alimentarea cu curent la această priză de la panoul de siguranțe. Numai atunci puteți scoate ștecherul și examina priza cu privire la pătrunderea apei.
- Acest aparat poate fi utilizat de copii în vârstă de pă la peste 8 ani sau peste și de persoane cu capacități fizice, senzoriale sau mentale reduse sau cu lipsă de experiență și de cunoștințe dacă au beneficiat de supravegherea sau de instructaj cu privire la utilizarea aparatului în condiții de siguranță și înțeleg pericolele aferente. Copii nu au voie să se joace cu aparatul. Curățarea și întreținerea aflate în sarcina utilizatorului nu trebuie să fie efectuate de copii fără supraveghere.
-Pentru a evita riscurile, nu atingeți componentele mobile sau fierbinți, cum ar fi termostatele, reflectoarele, lămpile etc.
-Nu utilizați filtrul pentru alt scop decât cel pentru care este proiectat (de exemplu: piscine, lăi etc.). Utilizarea echipamentului care nu este recomandat de noi sau care nu este comercializat sau care este altfel decât prevăzut poate cauza o situație periculoasă.
-Nu instalați sau amplasați filtrul într-un loc în care poate fi expus la temperaturi sub 0°C sau peste 35°C.
-Numai pentru utilizare la interior.
-Asigurați-vă că filtrul este configurat corect înainte de a-l utiliza.
-Dacă trebuie să utilizați un cablu prelungitor, alegeți unul cu caracteristicile adecvate. Un cablu prelungitor pentru o putere o curentului mai mică decât ceea a echipamentului se poate supraîncălzi.

CONFIGURAREA FILTRULUI
-Înainte introducerii mâinilor în acvariu, opriți alimentarea cu curent a întregului echipament.
-Înainte de a porni filtrul, asigurați-vă că toate componentele sunt în stare bună.
-Fixați filtrul într-un loc adecvat în acvariu. Pentru a evita rezonanța cauzată de vibrație, sugerăm ca filtrul să nu intre în contact cu geamul acvariului.

ÎNTREȚINERE
- Scoateți filtrul din priză înainte efectua intervenții.
- Îndepărtați capacul superior de pe corpul filtrului, pompa și rezervele de filtru (a se vedea imaginea 2).
- Curățați cu o perie moale calcarul depus pe turbina pompei și regulatorul de pe orificiul de evacuare a apei.
- Curățați turbina, filtrul și rezervele de filtru cu apă de la robinet (sau înlocuiți filtrele de rezervă, dacă este necesar).
- Îndepărtați capacul de la baza filtrului pentru a scoate spuma de filtrare. Clătiți-o cu apă sau înlocuiți-o dacă este necesar.
- Reasamblați filtrul repetând etapele anterioare, având grijă să verificați dacă turbina se rotește liber.
-Nu utilizați solvenți sau detergenți. Spălarea regulată a filtrului va garanta funcționarea corectă și va prelungi durata de viață.

ADMINISTRAREA FLUXULUI DE APĂ
Filtrul are un regulator de debit de apă ergonomic integrat. Pentru reglarea debitului de apă, rotiți regulatorul de pe orificiul de evacuare a apei până în poziția dorită. Înainte de punirea filtrului, aveți grijă să verificați dacă debitul regulat este cel pe care îl doriți.

GARANȚIE
Filtrul este o garanție de 24 de luni (de la data achiziției), pentru componentele defecte sau defectele de fabricație. Această garanție exclude reclamațiile cauzate de instalarea sau utilizarea incorectă a filtrului, deputerile de calcar, reparațiile sau reparațiile incorecte și lipsa întreținerii. Această garanție exclude orice responsabilitate pentru materialele din acvariu și se limitează doar la filtru. În cazurile în care se aplică garanția, certificatul trebuie să fie completat de vanzător și trimis cu filtrul și o dovada achiziției la distribuitor. Costurile de transport pentru filtru reprezintă responsabilitatea clientului.

RECICLAREA: La îndepărtarea filtrului, nu îl aruncați la coșul de gunoi.
Înmânați-i unei unități de reciclare corespunzătoare.

SVENSKA

Tack för att du har valt en Tecatlantisprodukt. För att kunna dra nytta och förstå denna produkt var god LÄS OCH FÖLJ säkerhetsinstruktionerna innan du börjar använda den. Om det är något du inte förstår kan apparaten skadas. För ytterligare information besök vår websida **www.aquatlantis.com**

CLEANSYS är interna filter med optimerad prestanda, och inkluderar en uppsättning utbytbara filtreringsfilter:
Skum – mekanisk filtrering som eliminerar större partiklar i suspensioner.
Fiber – mekanisk filtrering som eliminerar små partiklar
Aktivt kol eller Cleanwater – kemisk filtrering som håller vatten rent.
Aquaclay – biologisk filtrering som främjar bildandet av bakteriekolonier som håller rätt nitratnivåer.
"Uppsättningen med inkluderade påfyllningar varierar beroendes på filtrets modell.
CLEANSYS-filter har även en ergonomisk flödesregulator som enkelt låter dig kontrollera vattenflödet.
VIKTIGT: Ta bort plastfilmen som skyddar Aktivt Kol och Aquaclay. Skölj CleanBox-patronen i rinnande vatten.

SÄKERHETSINSTRUKTIONER
-Använd inte filtret: om dess nätkabel är skadad, om det inte fungerar normalt, om det ser skadat ut eller om det har fallit i golvet. Nätkabeln kan inte bytas ut. Om nätkabeln är skadad måste utrustningen kasseras. Klipp aldrig av nätkabeln.
-Placera akvariet bredvid eluttaget på ett sådant sätt att varken uttaget eller kontakten kan bli blöta. Du måste se till att ha en (u-formad) "droppkurva" på kabeln. "Droppkurvan" är den del av kabeln som ligger under eluttaget (se fig. 1), eller kontakten om du använder en förlängningssladd som är lägre till att vattnet på kabeln inte kommer i kontakt med eluttaget. Lät kontakten stanna i eluttaget om någon av dem blivit blöta. Stäng av strömmen till detta uttag i elskåpet. Endast då eluttaget är strömlöst kan du behandla det närmre.
-Denna apparat kan användas av barn som är 8 år och äldre och personer med nedsatt fysisk, sensorisk eller mental förmåga eller brist på erfarenhet och kunskap om de har fått tillsyn eller instruktioner om användningen av apparaten på ett sökert sätt och förstår de faror som är inblandade. Barn får inte leka mecanodar de noi sau care nu este comercializat

sko inte apparaten av barn utan tillsyn.
-Använd inte filtret för något annat ändamål än det avsedda (till exempel: pooler, badrum etc.). Användning av utrustningen på ett annat sätt än det som utrustningens leverantör har avsett kan vara farlig.
-Installera inte eller använd filtret där det kan bli exponerat för temperaturer under 0 °C eller över 35 °C.
-Endast för inomhusbruk.
-Var säker på att filtret är korrekt installerat innan du tar det i bruk.
-Använd endast lämpliga förlängningssladdar. En förlängningssladd för en annan typ av spänning kan bli överhettad.

INSTALLATION AV FILTRET
-Stäng av all strömtillförsel till utrustningen innan du för ner händerna i akvariet.
-Var säker på att filtret är i gott skick innan det startas.
-Fäst filtret på lämplig plats i akvariet. För att undvika vibrationsljud är det bäst om filtret inte kommer i kontakt med akvariets glas.

UNDERHÅLL
- Koppla bort filtret från eluttaget innan arbete utförs på det.
- Ta bort den övre delen av höljet från filtret, pumpen och filterpåfyllningarna (se bild 2).
- Använd en mjuk borste för att avlägsna kalkavlagringar från pumparturbinen och flödesregulatorn.
- Rengör turbinen, filtret och filterpåfyllningarna med rinnande vatten (eller byt ut påfyllningarna vid behov).
- Ta av höljet från botten av filtret för att avlägsna filterskummet. Skölj det med vatten eller byt ut vid behov.
- Sätt ihop filtret genom att följa de föregående stegen i omvänd ordning, och se till att turbinen roterar fritt.
-Använd inte lösningsmedel eller rengöringsmedel. En regelbunden rengöring av filtret kommer att garantera dess korrekta funktion och utöka dess livslängd.

JUSTERING AV VATTENFLÖDET
Filtret har en inbyggd ergonomisk flödesregulator. För att justera vattenflödet, vrider du regulatorn vid utloppet till det önskade läget. Innan du sätter på filtret, kontrollerar du att regulatorn är inställd på flödet du vill ha.

GARANTI
Filtrets garanti gäller under 24 månader (efter achizitiei), pentru componentele defecte sau defectele de fabricație. Acestă garanție exclude reclamațiile cauzate de instalarea sau utilizarea incorectă a filtrului, depunerile de calcar, reparațiile sau reparațiile incorecte și lipsa întreținerii. Această garanție exclude orice responsabilitate pentru materialele din acvariu și se limitează doar la filtru. În cazurile în care se aplică garanția, certificatul trebuie să fie completat de vanzător și trimis cu filtrul și o dovada achiziției la distribuitor. Costurile de transport pentru filtru reprezintă responsabilitatea clientului.

ÅTERVINNING: Kasta inte filtret i soporna när det ska kasseras. Lämna in det till återvinning.

SLOVENSKÁ

Dokujeme, že ste sa rozhodli pre kvalitný výrobok Tecatlantis. Pre čo najlepšie využitie tohto produktu s maximálnym porozumením, pred jeho použitím si PREČÍTAJTE A DODRŽIAVAJTE bezpečnostné pokyny. Pri nesprávnom porozumení môžete zariadenie poškodiť.
Pre viac informácií navštívte webové stránky **www.aquatlantis.com**

CLEANSYS sú interné filtre s optimalizovaným výkonom, ktoré zahŕňajú sadu " náhradných filtrových náplní:
pena - mechanická filtrácia, ktorá eliminuje väčšie částečky v látke.
vlákna - mechanická filtrácia, ktorá eliminuje jemné částečky.
Aktívne uhlie alebo čistá voda - chemická filtrácia, ktorá uchováva vodu krysťatická.
Aquaclay - biologická filtrácia, ktorá podporuje tvorbu kolónii baktérií, ktoré udržujú ideálnu úroveň dusika.
-Soda obsahujúca náhradné filtračné náplne sa líši podľa modelu filtru.
Filtre CleanSys zároveň ponúkajú ergonomický regulátor prietoku ku ľahké kontrole prietoku vody.
DOLEŽITÉ: Odstráňte priehľadnú plastovú folu z aktívnej uhoľnickej vrstvy a vrstvy Aquaclay. Pred použitím kaziet CleanBox ich dobre opláchnite čistou tečúcou vodou.

BEZPEČNOSTNÉ POKYNY
-Ak je napájací kábel poškodený alebo ak filter nefunguje správne alebo vyzerá poškodený, prípadne vám spadol, nepoužívajte ho. Napájací kábel nie je možné vymeniť. V prípade poškodenia napájacieho kábla sa zariadenie musí zlikvidovať. Napájací kábel nikdy nerežte.
-Akvárium umiestnite v blízkosti elektrickej zásuvky takým spôsobom, aby nemohlo dôjsť k namočeniu alebo oplachovaniu zásuvky alebo zástrčky svietidla. Na kábli musíte vytvoriť „odkvapkávací oblúk" (v tvare U). „Odkvapkávací oblúk" je časť kábla, ktorá je pod úrovňou zásuvky (pozrite obrázok 1) alebo konektora, pokiaľ používate predlžovací kábel, čo zabráni odkvapkávaniu vody z kábla a jej následnému kontaktu so zásuvkou. Ak sa zásuvka alebo zástrčka namočia, neodpájajte elektrickú zástrčku. V poistkovej skrinke vypnite prúd k tejto zásuvke. Až vtedy a jedine vtedy môžete odpojiť elektrickú zástrčku a skontrolovať vodu v zásuvke.
-Tento spotrebič môžu používať deti vo veku od 8 rokov a viac a osoby so zníženými fyzickými, mnyslovými alebo duševnými schopnosťami alebo nedostatkom skúsenosti a vedomostí, pokiaľ sú pod dohľadom, alebo im boli poskytnuté pokyny týkajúce sa používania spotrebiča bezpečným spôsobom a pochopili s tým spojené nebezpečenstvá. Deti sa nesmú hrať so spotrebičom. Čistenie a používateľskú údržbu nesmú vykonávať deti bez dozoru.
-Aby nevznikla ohrozenie, nedotýkajte sa pohybujúcich sa dielov ani horúcich dielov, napríklad termostatov, reflektorov, lámp a pod.
- Nepoužívajte filter na žiadnu iný ako určený účel (napríklad: plavecké bazény, kúpeľne a pod.). Pri použití zariadenia na iné ako odporúčané účely alebo v prípade nákupu od iného subjektu ako predajcu zariadenia môže vzniknúť nebezpečná situácia.
- Neinštalujte ani neumiestňujte filter na miesto, kde môže byť vystavené teplotám nižším ako 0 °C alebo vyšším ako 35 °C.
-Len na použitie v interiéri.
-Pred použitím filtru skontrolujte, či je správne nastavený.
- Ak potrebujete použiť predlžovací kábel, vyberte kábel s primeranými charakteristikami. Predlžovací kábel pre prúdy alebo výkony menšie, ako sú určené pre zariadenie, by sa mohol prehrievať.

NASTAVENIE FILTRA
-Predtým, ako vložíte ruky do akvária, vypnite napájanie všetkých zariadení.
-Predtým, ako zapnete filter, skontrolujte, či sú všetky jeho súčasti v dobrom stave.
-Upevnite filter na vhodné miesto v akváriu. Aby nevznikala rezonancia následkom vibrácií odporúčame umiestniť filter tak, aby sa nedotýkal skla akvária.

ÚDRŽBA
- Pred úpravou filter zatvorte zasunutím.
- Odstráňte horný kryt z filtračného telesa, čerpadlo a filtračná náplň (pozri obrázok 2).
- Usadenimy na turbíne čerpadla a regulátora výtoku vody vyčistite jemnou kefkou.
- Vyčistite turbínu, filter a náhradné náplne filtra pod tečúcou vodou (alebo v prípade potreby vymeňte náplne).
- Vyberte kryt zo základne filtra a odstráňte filtračnú penu. Vypláchnite ju vodou, alebo ju v prípade potreby vymeňte.
- Filter opäť namontujte opakovaním predchádzajúcich krokov a venujte pozornosť voľnému chodu turbíny.
-Nepoužívajte rozpúšťadlá ani detergenty.
Pravidelným upratovaním filtra zabezpečte správnu prevádzku a predĺžte jeho dobu použitefnosti.

REGULÁCIA PRIETOKU VODY
Filter má integrovaný regulátor prietoku vody. K úprave prietoku vody otočte regulátorom na výstupe vody, až kým nie je v požadovanej pozícii. Pred nasadením filtra sa uistite, že ste upravili prietok podľa svojich požiadaviek.

ZÁRUKA
Tento filter ma zaruku 24 mesiacov (od datumu zakupenia) na poruchu dielov alebo vyrobne zavady. Tato zaruka vylučuje nároky následkom nesprávnej inštalacie alebo používania filtra, usadeného povlaku, zasahov alebo nesprávnych opráv či zanedbania údržby. Tato záruka vylučuje akukoľvek zodpovednosť za materiály v akváriu a je obmedzena na samotný filter. V prípade uplatnenia zaruky musí predajca vyplniť certifikát a odoslať ho spolu s filtrom na dokladom o zakupení distributorovi. Prepravne náklady na chybný filter su plne v zodpovednosti zákazníka.

RECYKLÁCIA: Pri likvidácii filtra ho nevyhadzujte do domáceho odpadu. Odovzdajte ho do príslušného recyklačného centra.

NORSK

Takk for at du har valgt et kvalitetsprodukt fra Tecatlantis. For å benytte det skatter, bør grunnleggende sikkerhetsregler følges: LES OG FØLG ALLE SIKKERHETSINSTRUKSJONER.
For mere informasjon, besøk vår webside **www.aquatlantis.com**

CLEANSYS er innvendige filtre med en optimert ytelse som inkluderer et sett" med utskiftbare filtreringsmedier:
Skum - mekanisk filtrering som eliminerer større partikler.
Fiber - mekanisk filtrering som eliminerer fine partikler.
Aktivert kull eller rent vann - kjemisk filtrering som holder vannet krystallinsk.
Aquaclay - biologisk filtrering som fremmer dannelse av bakteriekolonier som opprettholder ideelt nivå av nitrater.
"Sett med varier varierer etter filtermodell.
CLEANSYS filtre inkluderer også en ergonomisk vannflyregulator som er enkel å justere slik at du lett kan kontrollere vannutløpet.
OJEBLIKKSINNRIKTNING: Fjern den gjennomsiktige platen på Aktivt karbon og Aquaclay . Før du bruker CleanBox kassettene, skyll den godt i rent vann.

SIKKERHETSINSTRUKSJONER
-Ikke bruk apparatet hvis det er skade på ledning eller støpsel, eller dersom det har vært i gulvet eller viser noe form for synlig skade.
-Ledningen kan ikke erstattes, hvis ledningen er skadet, bør apparatet kastes.
-For å unngå muligheten for at støpslet eller kontakten skal bli våt, bruk veg montert støpsel, la ledningen henge lavere enn kontakten slik at du får en «dryppsløyfe» bilde A (figur 1). En «dryppsløyfe» vil si og lage en bue på ledningen som ligger lavere en vegg kontakten. På denne måten forhindrer man vannet i å dryppe ned langs ledningen og inn i støpselet eller kontakten. Hvis du ikke er sikker på hvordan dette bør gjøres, bør du spørre en kvalifisert installatør.
-Dette produktet kan brukes av barn fra 8 år og opp, og personer med fysiske, sensoriske eller mentale begrensninger. Også personer med lite erfaring eller kunnskap kan bruke dette produktet om de har fått opplæring eller informasjon om hvordan produktet skal brukes på en trygg måte og hvilke farer som er involvert. Barn skal ikke leke med produktet. Rengjøring og vedlikehold skal ikke gjøres av barn uten tilsyn.
-For og unngå skader ikke rør bevegelige deler eller deler som er varme.
-Ikke anvend apparatet til annet enn beregnet bruk (f.ks. ikke bruk på svømmebassenger, hagedammer, bad, etc.) Bruk av tilleggs apparater som ikke er anbefalt av produsenten kan forårsake usikker tilstand.
-Kun for innendørs bruk
-Ikke installer eller oppbevar apparatet der det vil bli utsatt for varm eller for temperaturer under frysepunktet.
-Sørg for et apparat sitter riktig før du bruker det.
-Hvis en skjøteledning er nødvendig, bør en riktig dimensjonert ledning brukes. En ledning beregnet for mindre watt enn apparatets vurdering kan føre til overoppheting.

FILTERET INSTALLASJON
-Sørg for at alle strømberørende deler er frakoblet, innen montering.
-Påse at alle delene er intakt før tilkobling
-Plasser filteret riktig i akvariet. Påse at det ikke ligger skjevt innitt akvarieveggen for å unngå resonans pga vibrasjon.

VEDLIKEHOLD
- Skru filteret av sokkelen før du gjør noe med det.
- Fjern det øvre dekselet fra filterkroppen, pumpen og filterinnsatsene (se bilde 2).
- Bruk en mjuk børste og fjern kalk som har samlet seg ved pumpeturbinen og vannutløpsregulatoren.
- Rengjør turbinen, filteret og filterinnsatsene med rennende vann (eller bytt ut innsatsene ved behov).
- Fjern dekselet fra filterbasen for å fjerne filterskummet. Skyll det med vann eller bytt ut ved behov.
- Monter filteret igjen ved å gjenta foregående steg i motsatt rekkefølge, kontroller at turbinen roterer fritt.
-Ikke bruk løsemidler eller rengjøringsmidler. Regelmessig rengjøring og vedlikehold gir bedre ytelse og fortenger filterets levetid.

INNSTILLING
Filteret har en integrert ergonomisk vannutløpsregulator. For å justere vannflyten vir du regulatoren på vannutløpet til ønsket stilling. Kontroller at ongitt utløp er det du ønsker for du setter på filteret.

GARANTI
Apparatet har 24 mnd. garanti mot fabrikasjonsfeil. Garantien gjelder ikke ved skader forårsaket av feil bruk eller feil montering, eller ved unngått vedlikehold. Eller dersom man selv har prøvd å reparere apparatet. Kostnaden til retur av produktet med feil er kundens ansvar. I tilfeller hvor garantien gjelder, bør du vedlegge dette garantisseddelen og kjøpskvittering.

RESIRKULERING: Ikke kast filteret i husholdningsavfallet. Leveres til gjenvinning.

ΕΛΛΗΝΙΚΑ

Σας ευχαριστούμε που επιλέξατε ένα προϊόν της Tecatlantis. Για να βελτιστοποιήσετε τη χρήση και να κατανοήσετε αυτό το προϊόν, πριν το χρησιμοποιήσετε, ΔΙΑΒΑΣΤΕ και ΑΚΟΛΟΥΘΗΣΤΕ τις οδηγίες ασφαλείας. Σε περίπτωση που δεν το κάνετε αυτό, μπορεί να προκληθεί ζημιά στη συσκευή.
Για περισσότερες πληροφορίες, επισκεφθείτε την ιστοσελίδα μας **www.aquatlantis.com**

Τα CLEANSYS είναι εσωτερικά φίλτρα με βελτιστοποιημένη απόδοση, τα οποία περιλαμβάνουν ένα σετ" αντικαταστάσιμων επαναφορτίσεων φίλτρων:
Αφρός - μηχανικό φιλτράρισμα που εξαλείφει τα μεγαλύτερα σωματίδια σε αιώρηση.
Ίνα - μηχανική διήθηση που εξαλείφει τα λεπτά σωματίδια.
Ενεργός άνθρακας ή Cleanwater - χημικό φιλτράρισμα που διατηρεί το νερό κριστάλλινο.
Aquaclay - βιολογική διήθηση που προάγει το σχηματισμό αποικιών βακτηρίων που διατηρούν το ιδανικό επίπεδο νιτρικών.
"Το σετ των περιλαμβανόμενων επαναφορτίσεων ποικίλλει ανάλογα με το μοντέλο του φίλτρου.
Τα φίλτρα CLEANSYS περιλαμβάνουν επίσης έναν εργονομικό ρυθμιστή ροής νερού που ρυθμίζεται εύκολα, ώστε να μπορείτε να ελέγχετε εύκολα την εκροή του νερού.
ΠΡΟΣΟΧΗ: Αφαιρέστε τη διαφανή πλαστική μεμβράνη από το φυσίγγιο ενεργού άνθρακα EasyBox. Πριν χρησιμοποιήσετε τις κασέτες EasyBox, ξεπλύνετε τις καλά σε καθαρό τρεχούμενο νερό.

ΟΔΗΓΙΕΣ ΑΣΦΑΛΕΙΑΣ
-Μην λειτουργείτε με τη συσκευή εάν έχει ζημιά στο καλώδιο ή στο φις ή εάν παρουσιάζει δυσλειτουργία ή εάν έχει πέσει ή έχει υποστεί ζημιά με οποιονδήποτε τρόπο.
-Το καλώδιο τροφοδοσίας δεν μπορεί να αντικατασταθεί. Εάν το καλώδιο τροφοδοσίας έχει υποστεί ζημιά, η συσκευή θα πρέπει να απορριφθεί.
-Για να αποφύγετε την πιθανότητα να βραχεί το βύσμα ή η πρίζα της συσκευής, τοποθετήστε τη μονάδα σε μια υπερκείμενη μορφή πρίζας για να απορρέμετε το νερό νιτ κάτω από τη πρίζα η τη βύσμα. Θα πρέπει να τοποθετηθεί στην πρίζα ένας "βρόγχος στάγδην" (εικ. 1). Ο "βρόχος στάγδην" είναι το τμήμα του καλωδίου που βρίσκεται κάτω από το επίπεδο της πρίζας ή του βύσματος, εάν χρησιμοποιείται καλώδιο προέκτασης, για να αποτραπεί το νερό να ταξιδέψει κατά μήκος του καλωδίου και να έρθει σε επαφή με την πρίζα. Εάν το βύσμα ή η πρίζα βραχεί, μην αποσυνδέετε το καλώδιο από την πρίζα. Αποσυνδέστε την παροχέα ρεύματος από διακόπτη κυκλώματος που τροφοδοτεί τη συσκευή με ρεύμα. Στη συνέχεια, αποσυνδέστε το φις και εξέταστε την παροχεία νερού στην πρίζα.
-Αυτή η συσκευή μπορεί να χρησιμοποιηθεί από παιδιά ηλικίας από 8 ετών και άνω και από άτομα με μειωμένες σωματικές, αισθητηριακές ή διανοητικές ικανότητες ή έλλειψη εμπειρίας και γνώσεων, εφόσον έχουν λάβει επίβλεψη ή οδηγίες σχετικά με τη χρήση της συσκευής με ασφαλή τρόπο και κατανοούν τους κινδύνους που ενέχει. Τα παιδιά δεν πρέπει να παίζουν με τη συσκευή. Ο καθαρισμός και η συντήρηση από τον χρήστη δεν πρέπει να γίνεται από παιδιά χωρίς επίβλεψη. -Για την αποφυγή τραυματισμών, μην έρχεστε σε επαφή με κινούμενα μέρη ή καυτά μέρη όπως θερμαντικά σώματα, ανακλαστήρες, λαμπτήρες κ.λπ.
-Μην χρησιμοποιείτε τη συσκευή για άλλη χρήση από την προβλεπόμενη (π.χ. μην τη χρησιμοποιείτε σε πισίνες, λίμνες κήπων, μπάνια κ.λπ.). Η χρήση εξοπλισμού που δεν συνιστάται ή δεν παρέχεται από τον κατασκευαστή της συσκευής μπορεί να προκαλέσει ανασφαλή κατάσταση.
-Μην εγκαθιστάτε ή αποθηκεύετε τη συσκευή σε σημεία όπου θα εκτεθεί στο νερό ή σε θερμοκρασίες κάτω από το μηδέν.
-Φροντίστε να έχετε εγκαταστήσει μια συσκευή με ασφάλεια πριν τη θέσετε σε λειτουργία.
-Αν είναι απαραίτητη η χρήση καλωδίου προέκτασης, θα πρέπει να χρησιμοποιείται καλώδιο με κατάλληλη ονομαστική αξία. Ένα καλώδιο με ονομαστική ισχύ μικρότερο από την ονομαστική ισχύ της συσκευής μπορεί να υπερθερμανθεί.
-Μόνο για χρήση σε ενυδρείο.

ΕΓΚΑΤΑΣΤΑΣΗ ΦΙΛΤΡΟΥ
-Πάντα να αποσυνδέετε την ηλεκτρική παροχή όλων των ηλεκτρικών αντικειμένων που τοποθετούνται στο ενυδρείο πριν από κάθε είδους επέμβαση.
-Ελέγξτε ότι όλα τα εξαρτήματα του φίλτρου δεν έχουν υποστεί ζημιά πριν το θέσετε σε λειτουργία.
-Αποθηκεύστε το φίλτρο σωστά στο ενυδρείο. Συνιστούμε να αποφεύγετε την πλευρική επαφή με τα γυάλινα τοιχώματα για να αποφύγετε τον συντονισμό που προκαλείται από τις δονήσεις.

ΣΥΝΤΗΡΗΣΗ
- Αποκαταστήστε το φίλτρο από την πρίζα πριν από οποιαδήποτε επέμβαση.
- Αφαιρέστε το επάνω κάλυμμα από το σώμα του φίλτρου, την αντλία και το φίλτρο επαναφορτίζεται (βλ. εικόνα 2).
- Καθαρίστε με μια μαλακή βούρτσα τον ασβεστόλιθο που έχει επικαθίσει στην τουρμπίνα της αντλίας και στον ρυθμιστή εξόδου νερού.
- Καθαρίστε την τουρμπίνα, το φίλτρο και τις επαναφορτίσεις του φίλτρου με τρεχούμενο νερό (ή αντικαταστήστε τις επαναφορτίσεις, εάν είναι απαραίτητο).
- Αφαιρέστε το κάλυμμα από τη βάση του φίλτρου για να αφαιρέσετε τον αφρό φιλτραρίσματος. Περάστε τον με νερό ή αντικαταστήστε τον, εάν είναι απαραίτητο.
- Συναρμολογήστε ξανά το φίλτρο επαναλαμβάνοντας τα προηγούμενα βήματα, προ

FIG.1

FIG.2

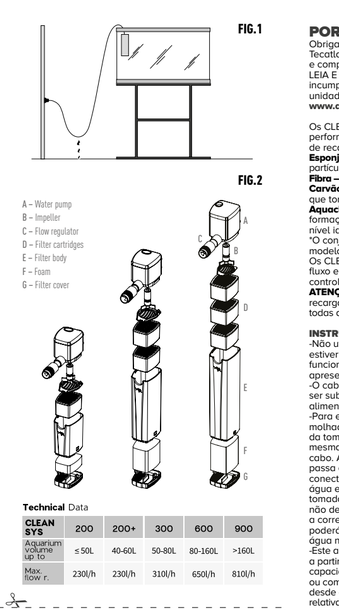

Technical Data

CLEAN SYS	200	200+	300	600	900
Aquarium volume up to	≤ 50L	40-60L	50-80L	80-160L	>160L
Max. flow r.	230l/h	230l/h	310l/h	650l/h	810l/h

GARANTIA | GARANTIE | WARRANTY | GARANTÍA | GARANZIA | ZÁRUKA | GARANȚIE | GARANTI | ΕΓΓΥΗΣΗ | כתב אחריות

Nome | Nom | Name | Nombre | Name | Nome | Naam | Název Name | Namn | Názov | Navn | Όνομα | שם

Morada | Adresse | Address | Dirección | Indirizzo | Adres | Adresa | Διεύθυνση | התובת

Produto | Produit | Product | Producto | Produkt | Prodotti | Produs | Výrobok | Προϊόν | רצום

Motivo | Motif | Reason | Razón | Grund | Gorzaak | Způsobit Motiv | Anledning | Důvod | Grunn | Λόγος | הבוים

TELEPHONE E-MAIL

Data De Venda | Date De Vente | Date Of Sale | Fecha De Venta | Verkaufsdatum | Data Di Vendita | Datum Van Verkoop | Datum Prodeje | Data Vânzării | Datum För Försäljning | Dátum Predaja | Dato For Salg | Ημερομηνία Πώλησης | היכונס ריאת

/_____ /_____ /_____

Distribuidor (Selo) | Revendeur (Cachet) | Dealer (Stamp) | Distribuidor (Sello) | Händler (Stempel) | Distributore (Sigillo) | Handelaar (Stamp) | Obchodník (Razítko) | Dealerului (Timbru) | Handlare (Stämpel) | Predajca (Pečiatka) | Forhandler (Stemple) | Έμπορος (Σφραγίδα) | רוחס (לוב)

PORTUGUÊS

Obrigado por escolher um produto de qualidade Tecaltanis. Para tirar o máximo partido na utilização e compreensão deste produto, antes de o usar, LEIA E SIGA as instruções de segurança. O seu incumprimento pode resultar em danos para a unidade. Para mais informações, visite o nosso site **www.aquatlantis.com**

Os CLEANSYS são filtros interiores com uma performance optimizada, que incluem um conjunto* de recargas filtrantes substituíveis:
Esponja – filtração mecânica, que elimina as partículas maiores em suspensão.
Fibra – filtração mecânica, que elimina as partículas finas.
Carvão activado ou Cleanwater – filtração química, que torna mais cristalina a água.
Aquaclay – filtração biológica, que promove a formação de colónias de bactérias que mantêm o nível ideal de nitratos.
*O conjunto de recargas incluídas varia consoante o modelo do filtro.
Os CLEANSYS incluem ainda um regulador de fluxo ergonómico e fácil de ajustar para que possa controlar facilmente o fluxo de saída da água.
ATENÇÃO: Retirar a película plástica que envolve a recarga Carvão Activado e Aquaclay. Passar por água todas as recargas CleanBox antes da sua utilização.

INSTRUÇÕES DE SEGURANÇA
-Não utilize o filtro se o cabo de alimentação estiver danificado, ou caso o filtro apresente um funcionamento anormal, se o deixar cair ou se apresentar alguma anomalia.
-O cabo de alimentação do equipamento não pode ser substituído. Em caso de avaria do cabo de alimentação, o filtro deve ser inutilizado.
-Para evitar que a tomada ou a ficha do filtro fiquem molhadas, deverá posicionar o seu aquário ao lado da tomada para evitar que a água goteje para a mesma. Deverá efectuar uma "curva de gotejo" no cabo. A "curva de gotejo" é a parte do cabo que passa abaixo do nível da tomada (ver figura 1) ou do conector caso utilize uma extensão, que evita que a água escorra pelo cabo e entre em contacto com a tomada. Se a tomada ou a ficha ficarem molhadas, não desligue a ficha. No quadro eléctrico, desligue a corrente que alimenta essa tomada. Só depois poderá desligar a ficha e examinar a presença de água na tomada.
-Este aparelho pode ser utilizado por crianças a partir dos 8 anos de idade e por pessoas com capacidades físicas, sensoriais ou mentais diminuídas, ou com falta de experiência ou conhecimentos, desde que sejam supervisionadas ou instruídas relativamente à utilização do aparelho de forma segura e que entendam os perigos envolvidos. As crianças não devem brincar com o aparelho. A limpeza e manutenção deste aparelho não deve ser feita por crianças sem supervisão.
-Para evitar riscos, não toque em partes móveis ou quentes, tais como aquecedores, reflectores, lâmpadas, etc.
-Não utilize o filtro para outro fim que não aquele a que se destina (exemplo: piscinas, casas de banho, etc.). A utilização de equipamento não recomendado ou que não seja vendido pela fabricante da aplicação poderá causar uma condição insegura.
-Não instale nem coloque o filtro em lugares expostos a temperaturas abaixo de 0ºC ou acima de 35ºC.
-Assegure-se que o filtro está devidamente instalado, antes de o ligar.
-Se necessitar de utilizar uma extensão, deverá escolher uma com características adequadas. Uma extensão indicada para uma corrente ou potência inferior à da aplicação poderá sofrer um sobreaquecimento.
-Apenas para uso em aquário.

INSTALAÇÃO DO FILTRO
-Antes de colocar as mãos dentro do aquário, desligue todos os equipamentos da corrente eléctrica.
-Antes de colocar o filtro em funcionamento, verifique se todos os seus componentes estão em bom estado.
-Fixe o filtro num local apropriado no seu aquário. Para evitar a ressonância causada pela vibração, sugerimos que o filtro não esteja em contacto com o vidro do aquário.

MANUTENÇÃO
-Desligue o filtro da corrente eléctrica antes de efectuar qualquer intervenção.
-Retire a tampa superior do corpo do filtro e as recargas filtrantes (ver figura 2).
-Limpe com uma escova suave o calcário depositado na turbina da bomba e o regulador de saída da água.
-Lave a turbina, o filtro e as recargas filtrantes em água corrente (ou substitua as recargas, se necessário).
-Retire a tampa na base do filtro para remover a esponja filtrante. Passe-a por água ou substitua-a, caso seja necessário.
-Volte a montar o filtro repetindo inversamente os passos anteriores, tenda o cuidado de verificar se a turbina gira livremente.
-Não utilize dissolventes ou detergentes. A lavagem regular do filtro garante o seu funcionamento correto e aumenta a sua durabilidade.

REGULAÇÃO DO FLUXO DA ÁGUA
O filtro está equipado com um sistema de regulação ergonómico do controlo do fluxo. Para ajustar o fluxo de água, deve rodar o regulador na saída da água até a posição pretendida. Antes de colocar o filtro a funcionar, não se esqueça de verificar se o fluxo regulado é o pretendido.

GARANTIA
O filtro tem uma garantia de 24 meses (após a sua compra), para componentes defeituosos ou defeitos de fabrico. Esta garantia exclui reclamações provocadas por uma má instalação ou utilização do filtro, deposição de calcário, intervenções ou reparações não conformes e inexistência de manutenção. Exclui ainda qualquer responsabilidade para com as matérias contidas no aquário e limita-se unicamente ao filtro. Os custos inerentes ao transporte do produto defeituoso são da responsabilidade do cliente. Nos casos onde a garantia se aplica, deverá juntar ao produto o presente certificado de garantia devidamente preenchido, e o comprovativo de compra, e devolver o produto à loja.

RECICLAGEM: Não deite o filtro no lixo doméstico. Este deve ser entregue num centro de reciclagem adequado.

FRANÇAIS

Merci d'avoir choisi un produit de qualité Tecatlantis. Pour utiliser et comprendre au maximum ce produit, avant de s'en servir, veuillez lire et suivre les instructions de sécurité. Au cas où les instructions ne soient pas respectées, l'appareil peut être endommagé. Pour plus d'informations, visitez notre site Web **www.aquatlantis.com**

Les CLEANSYS sont des filtres intérieurs avec une performance optimisé qui incluent un ensemble de recharges filtrantes remplaçables :
Mousse – filtration mécanique qui élimine les particules plus grandes en suspension.
Fibre – filtration mécanique qui élimine les particules fines.
Charbon activé ou Cleanwater – filtration chimique qui rend l'eau plus cristalline.
Aquaclay – filtration biologique qui favorise la formation de colonies de bactéries qui maintiennent le niveau idéal de nitrates.
*L'ensemble de recharges incluses varie selon le modèle du filtre.
Les CLEANSYS incluent également un régulateur de débit ergonomique et facile d'ajuster pour que vous puissiez contrôler facilement le débit de sortie de l'eau.
ATTENTION: Enlever le film en plastique qui recouvre la cartouche Charbon Actif et Aquaclay. Rincer à l'eau courante les cartouches de recharge CleanBox avant leur utilisation.

CONSIGNES DE SÉCURITÉ
-Ne pas utiliser l'appareil si le câble est endommagé, si l'appareil ne fonctionne pas convenablement, si vous l'avez laissé tomber ou s'il présente une anomalie.
-Le cordon d'alimentation ne peut pas être remplacé. Si le cordon d'alimentation est endommagé l'appareil doit être mis au rebut.
-Pour éviter que la prise de l'appareil ou la prise de courant se mouille, vous devez placer votre aquarium juste a posé à la prise de courant pour éviter que l'eau coule dedans. Vous devez faire un coude dans le câble. Le coil de goutte est la partie du câble qui est inférieur au niveau de la prise de courant (voir fig. 1) ou du connecteur en cas d'utilisation d'une rallonge, et évite que l'eau se glisse le long du câble et s'infiltre dans la prise de courant. Si la prise de l'appareil ou la prise de courant est en contact avec l'eau, ne débrancher pas la prise de l'appareil à la prise de courant. Débranché dans un premier temps l'interrupteur de cette prise de courant puis débranché la prise de l'appareil à la prise de courant.
-Maintenant vous pouvez vérifier la présence de l'eau.
-Cet appareil ne peut être utilisé par des enfants (âgés de 8 ans et par des personnes ayant des capacités physiques, sensorielles ou mentales réduites, ou manquant d'expérience ou de connaissances, à condition qu'elles soient supervisées ou instruites pour une utilisation sûre de l'appareil et que comprennent les dangers impliqués. Les enfants ne doivent pas jouer avec cet appareil. Le nettoyage et la maintenance de cet appareil ne doivent pas être effectués par des enfants sans surveillance.
-Afin d'éviter certains risques, veuillez à ne pas toucher aux appareils amovibles ou chaux, tel que chauffages, réflecteurs, lampes, etc...
-Ne pas utiliser le filtre avec d'autres finalités (ex: piscines, jardins, salles de bain, etc...). L'utilisation d'appareils non recommandés ou pas vendu par le fabricant peut causer certains dommages.
-N'installé et ne placé jamais le filtre dans un emplacement où la température est négative.
-Avant de saisir un utilisation, vérifier que le filtre est convenablement installé.
-Si vous avez besoin d'une rallonge, vous devez en choisir une avec les caractéristiques convenables. L'utilisation d'une rallonge de puissance inférieure à l'appareil peut surchauffer.
-Seulement pour utilisation en aquarium

INSTALLATION DU FILTRE
-Débrancher toutes les installations électriques avant de procéder à l'entretien de l'aquarium.
-Avant de mettre en fonction le filtre, vérifier l'intégrité de toutes les pièces.
-Fixer le filtre a un endroit approprié de son aquarium. Afin d'éviter les résonances causées par les vibrations, nous suggérons que le filtre ne soit pas en contact direct avec le verre de l'aquarium.

ENTRETIEN
-Débrancher le filtre du courant électrique avant de procéder à l'entretien de l'aquarium.
-Enlever le couvercle supérieur du corps du filtre et les cartouches filtrantes (Fig.2).
-Nettoyer avec une brosse souple le calcaire déposé dans la turbine de la pompe et le régulateur de sortie de l'eau.
-Rincer abondamment sous eau courante la turbine, le filtre et les recharges filtrantes (ou remplacer les recharges, si nécessaire).
- Enlever le couvercle de la base du filtre pour enlever la mousse filtrante. Passez-le par l'eau ou remplacez-le si nécessaire.
- Remontez le filtre en répétant les étapes précédentes en prenant soin de vérifier que la turbine tourne librement.
-Ne pas utiliser de dissolvants ou de détergents. Le nettoyage régulier du filtre garantit un fonctionnement correct et une durée de vie plus longue.

RÉGLAGE DU FLUX D'EAU
Le filtre est doté d'un système ergonomique de réglage et contrôle de débit. Régler le débit d'eau en tournant tourner le régulateur de sortie d'eau jusqu'à la position souhaitée. Avant de brancher le filtre, assurez-vous que le débit sélectionné corresponde au débit voulu.

GARANTIE
Le filtre a une garantie de 24 mois (à la date de l'achat), pour les accessoires défectueux ou tous défauts de fabrication. Cette garantie n'inclue pas les réclamations par mauvaises utilisations ou mauvaises installations du filtre, dépôts calcaires, interventions ou réparations non conformes et le manque d'entretien. Exclue encore toute responsabilité sur les produits à l'intérieur de l'aquarium ne visant uniquement le filtre. Les frais d'expédition du produit défectueux sont à la charge du client. Dans le cas où la garantie s'applique, doit joindre au produit ce certificat de garantie et la preuve d'achat, et retourner le produit au magasin.

RECYCLAGE: Ne pas jeter le filtre avec les ordures ménagères. Celui-ci doit être déposé dans un centre de recyclage adéquat.

ENGLISH

Thank you for choosing a Tecatlantis product. To optimize the using and to understand this product, before use it, READ and FOLLOW the safety instructions. Failure to do so may result in damage to the unit. For more information, visit our website **www.aquatlantis.com**

CLEANSYS are internal filters with an optimized performance which include a set* of replaceable filter recharges:
Foam – mechanical filtration that eliminates larger particles in suspension.
Fiber – mechanical filtration that eliminates fine particles.
Activated Carbon or Cleanwater – chemical filtration that keeps water crystalline.
Aquaclay – biological filtration which promotes the formation of colonies of bacteria that maintain the ideal level of nitrates.
*The set of included recharges varies according with the model of the filter.
The CleanSys filters also include an ergonomic water flow regulator easy to adjust so you can easily control the water outflow.
ATTENTION: Remove the clear plastic film from the Activated Carbon and Aquaclay. Before using the CleanBox cartridges, rinse them well in clean running water.

SAFETY INSTRUCTIONS
-Do not operate with the appliance if it has a damage cord or plug, or if malfunctioning or if it is dropped or damage in any manner.
-The power cord cannot be replaced. If the power cord is damaged the appliance should be scrapped.
-To avoid the possibility of the appliance plug or receptacle getting wet, position the unit to one side of a wall mounted receptacle to prevent water from dripping onto the receptacle or plug. A « drip loop » (fig.1) should be arranged to the receptacle. The "drip loop" is that part of the cord below the level of the receptacle or the connector if an extension cord is used, to prevent water traveling along the cord and coming into contact with the receptacle. If the plug or receptacle does get wet, don't unplug the cord. Disconnect the fuse or circuit breaker that supplies power appliance. Then unplug and examine for presence of water in the receptacle.
-This appliance can be used by children aged from 8 years and above and persons with reduced physical, sensory or mental capabilities or lack of experience and knowledge if they have been given supervision or instruction concerning use of the appliance in a safe way and understand the hazards involved. Children shall not play with the appliance. Cleaning and user maintenance shall not be made by children without supervision.
-To avoid injury, do not contact moving parts or hot parts such as heaters, reflectors, lamp bulbs, etc..
-Do not use an appliance for other than intended use (i.e. don't use on swimming pools, garden ponds, bathrooms, etc.). The use of attachments not recommended or sold by the appliance manufacturer may cause an unsafe condition.
-Do not install or store the appliance where it will be exposed to the water or to temperatures below freezing.
-Make sure an appliance is securely installed before operating it.
-If an extension cord is necessary, a cord with a proper rating should be used. A cord rated for less amperes or watts than the appliance rating may overheat. -Aquarium use only.

FILTER INSTALLATION
-Always disconnect electrical supply of all electrical items placed into the aquarium before any kind of intervention.
-Verify that all components of the filter are undamaged before putting it into function.
-Place the filter properly into the aquarium. We suggest fixing it to avoid vibrating. Place it in a way that the glass walls to avoid resonance caused by vibrations.

MAINTENANCE
- Turn off the filter from the socket before any intervention.
- Remove the upper cover from the filter body, the pump and the filter recharges (see image 2).
- Clean with a soft brush the limestone deposited on the pump turbine and the water outlet regulator.
- Clean the turbine, the filter and the filter recharges with running water (or replace the recharges, if necessary).
- Remove the cover from the base of the filter to remove the filtrating foam. Pass it by water or replace it if necessary.
- Reassemble the filter by repeating the previous steps, taking care to check that the turbine rotates freely.
-Do not use any sort of solvents or detergents. Regular cleaning and maintenance of the filter will guarantee better performance and longer life.

REGULATION
The filter has an integrated ergonomic water flow regulator. For adjusting the water flow, rotate the regulator on the water outlet until the desired position. Before setting the filter on, be sure to check that the regulated flow is the one you want.

WARRANTY
The device is guaranteed for a period of 24 month from the date of purchase, against defects in material and/or workmanship. Our warranty does not apply to claims the cause of which is due to installation and operation faults, lack of maintenance and misuse of the device, and amateur repair attempts. In case of claiming your rights under the warranty, take the faulty product to the shop along with this certificate duly completed and the purchase receipt.

DISPOSAL: Don't throw away the filter in the domestic garbage. It should be delivered in an adequate recycling center.

ESPAÑOL

Gracias por elegir un producto Tecatlantis. Para aprovechar al máximo la utilización y entender el funcionamiento de este producto, recomendamos que lean y siguen las instrucciones de seguridad antes de utilizarlo. Su incumplimiento puede resultar en danos para el equipamiento. Para más informaciones, visite nuestra página web **www.aquatlantis.com**

Los CLEANSYS son filtros interiores con un rendimiento optimizado, que incluyen un conjunto de recargas filtrantes reemplazables:
Esponja – filtración mecánica que elimina las partículas más grandes en suspensión.
Fibra – filtración mecánica que elimina las partículas finas.
Carbón activado o Cleanwater – filtración química que hace más cristalina el agua.
Aquaclay – filtración biológica que promueve la formación de colonias de bacterias que mantienen el nivel ideal de nitratos.
*El conjunto de recargas incluidas varía de acuerdo con el modelo del filtro.
Los CleanSys incluyen además un regulador de flujo ergonómico y fácil de ajustar para que pueda controlar fácilmente el flujo de salida del agua.
ATENCIÓN: Quitar la película plástica que protege el cartucho Carbon Activado y Aquaclay. Antes de usar los cartuchos CleanBox, debe enjuagarlos bien con agua limpia.

INSTRUCCIONES DE SEGURIDAD
-No debe utilizar el filtro cuando su cable de alimentación está dañificado o en caso del filtro no funcionar convenientemente, si se cayó o si presentara alguna anomalía.
-El cable de alimentación no puede ser reemplazado. Si el cable de alimentación está dañado, el aparato se debe desechar.
-Para evitar que el enchufe se moja, deberá posicionar su acuario al lado del enchufe para que se evite del agua entrar en el mismo. Deberá efectuar una "curvatura de goteo" en el cable. La "curvatura de goteo" es la parte del cable que está abajo del nivel del enchufe (fig.1) o del conector caso tiene una extensión. Así, se evitará que el agua entre para el enchufe. Si el enchufe y la ficha están mojados no debe desenrufar. En el cuadro eléctrico, desligue el interruptor que alimenta este enchufe. Ahora ya puede desenchufar y examinar la presenta del agua en el enchufe.
-Este aparato no puede ser usado por niños a partir de los 8 años de edad y por personas con capacidades físicas, sensoriales o mentales disminuidas, o con falta de experiencia o conocimientos, desde que sean supervisadas o instruidas relativamente a la utilización del aparato de forma segura y que entiendan los peligros envueltos. Los niños no deben jugar con el aparato. La limpieza y la manutención de este aparato no deben ser hechas por niños sin supervisión.
-Para evitar riesgos, no toque en las partes amovibles o calientes, como los calentadores, reflectores, lámparas, etc.
-No use este filtro para otra cosa que no sea a la cual él se destina (ejemplo: piscinas, jardines, cuarto de baño, etc.). La utilización no recomendada de equipamiento o que no sea vendido por el fabricante de la aplicación, podrá causar una condición insegura.
-No instale y nunca ponga el filtro en sitios con temperaturas negativas.
-Certifique que este filtro está debidamente Instalado, antes de su utilización.
-Si necesita de usar una extensión, deberá escoger una con las características adecuadas. Una extensión con características inferiores de que las de la aplicación, podrá sobrecalentar.
-Solo para uso en acuario

INSTALACIÓN DEL FILTRO
-Antes de cualquier intervención desenchufar todos los aparatos eléctricos que estén sumergidos.
-Antes de poner en funcionamiento el filtro, verificar la integridad de sus partes.
-Fija el filtro in un sitio del acuario. Evite el su contacto con las paredes del contenedor para que non aja resonancias resultantes de las vibraciones.

MANTENIMIENTO
-Antes de cualquier intervención desenchufar el filtro de la corriente eléctrica.
-Sacar la tapa superior del cuerpo del filtro y quitar las recargas filtrantes (Fig.2).
-Limpiar con un cepillo suave la caliza depositada en el rotor de la bomba y el regulador de salida del agua.
-Enjuagar abundantemente en agua corriente el rotor, el filtro y las recargas filtrantes (o reemplazar las recargas, si necesario).
- Retirarse la tapa en la base del filtro para sacar la esponja filtrante. Pasarla en agua o reemplazarla, si necesario.
- Vuelva a montar el filtro repitiendo inversamente los pasos anteriores, teniendo cuidado de verificar si el rotor gira libremente.
- No usar disolventes o detergentes de ningún tipo. La limpieza regular del filtro garantiza un correcto funcionamiento y una larga duración.

REGULACIÓN DEL FLUJO DEL AGUA
El filtro tiene un sistema ergonómico de regulación y control de flujo incorporado. Para ajustar el flujo del agua se debe girar el regulador de la salida del agua hasta la posición deseada. Antes de enchufar la bomba, por favor asegúrese de que el flujo seleccionado es el deseado.

GARANTIA
Esto filtro tiene una garantía de 24 meses (después de su compra), para los componentes defectuosos o con defectos de fabricación. Esta garantía excluye reclamaciones cuyas causas pueden adjudicarse a una mal utilización de este filtro, a depósitos calcáreos o intentos de reparación inapropiados y la inexistencia de mantención. Se excluí también cualquier responsabilidad de las materias contenidas en el acuario y se verifica solamente para el filtro. Los gastos de envío del producto defectuoso son responsabilidad del cliente. En los casos en que se aplica la garantía, deberá adjuntar al producto este certificado de garantía y el comprobante de compra, y devolver el producto en la tienda.

RECICLAJE: No depositar el filtro en la basura. Esta debe depositarse en un centro de reciclaje apropiado.

DEUTSCH

Vielen Dank, dass Sie sich für den Kauf dieses Tecatlantis Qualitätsprodukts entschieden haben. Lesen Sie sich alle Sicherheitshinweise vor der Inbetriebnahme Ihres Filters gründlich durch und befolgen Sie diese. Eine Nichtbeachtung der nachfolgenden Punkte kann zu Schäden am Gerät führen.
Für weitere Informationen besuchen Sie unsere Webseiten **www.aquatlantis.com**

CLEANSYS sind Innen-Filter mit optimaler Leistung, die ein auswechselbares * Filtermedien-Set beinhalten:
Schwamm - mechanische Filterung, die größere Partikel eliminiert.
Faser - mechanische Filterung, die feine Partikel eliminiert.
Aktivkohle oder Cleanwater - chemische Filterung, die das Wasser klar macht.
Aquaclay - biologische Filterung, die die Bildung von Bakterienkolonien fördert, die den idealen Nitratgehalt aufrechterhalten.
* Die Anzahl der enthaltenen Filtermedien hängt vom Modell des Filters ab.
Die Cleansys Filter verfügen außerdem über einen ergonomischen, einfach einstellbaren Durchflussregler, mit dem Sie den Ablauf von Wasser einfach steuern können.
ACHTUNG: Bevor Sie die Filtermaterialien einsetzen (Activated Carbon und Aquaclay), spülen Sie diese unter fließendem Wasser aus. Falls sich der Filterkorb in einer Plastikverpackung befindet, so sollte diese vor dem Ausspülen entfernt werden.

SICHERHEITSHINWEISE
-Bei Beschädigung des Stromkabels oder des Steckers darf der Filter nicht mehr betrieben werden. Falls er fallen gelassen wurde oder Anomalien bzw. Fehlleistungen aufweist, so ist ebenfalls von seiner Inbetriebnahme abzuraten. Stromkabel nicht durchschneiden!
-Die Netzanschlussleitung dieses Gerätes kann nicht ersetzt werden. Bei Beschädigung der Leitung muss das Gerät ersetzt werden.
-Schlie, en Sie den Netzstecker an das Stromnetz so an, daß eine Schlaufe in der Leitung entsteht (siehe Abbildung 1). Falls es dazu kommt, daß Wasser an den oberen Teil des Kabels kommt, tropft es an dieser Schlaufe ab. Netzstecker elektrischer Geräte dürfen nicht feucht werden. Sollten Steckdose oder Netzstecker feucht sein, ziehen Sie den Stecker nicht heraus. Schalten Sie zuerst die Sicherung der Steckdose aus. Nun können Sie den Stecker herausziehen und feststellen ob Wasser in die Steckdose gelangt ist.
-Dieses gerät kann von kindern ab 8 jahren und älter und von personen mit eingeschränkter physischer, sensorischer und mentaler befähigung oder unerfahrenheit und unkenntnis benutzt werden, falls man sie überwacht oder ihnen eine einweisung gegeben hat, im hinblick auf eine sichere handhabung und auf mögliche gefahren. Kinder sollten auf keinen fall mit dem gerät spielen. Die reinigung und die nutzerwartung sollten nicht von kindern ohne beaufsichtigung durchgeführt werden.
-Um sich keiner direkten Gefahr auszusetzen, berühren Sie bitte keine abnehbmaren oder heißen Objekte, wie z. B. Reflektoren, Lampen, Thermostaten etc.
-Bitte benutzen Sie den Filter ausschließlich für den vorgesehenen Verwendungszweck. Setzen Sie diesen nicht anderweitig ein (z.B. in Gartenanlagen, Pools, Toiletten usw.). Ersatzteile, die nicht vom Hersteller empfohlen oder verkauft werden, können ein Sicherheitsrisiko darstellen und sollten aus diesem Grund nicht verwendet werden.
-Der Filter sollte nicht bei Temperaturen unter 0 °C oder über 35 °C betrieben bzw. verstaut werden.
-Achten Sie vor der Inbetriebnahme darauf, daß der Filter sicher installiert ist.
-Im Falle der Notwendigkeit kann ein geeignetes Verlängerungskabel eingesetzt werden. Falls Sie kein geeignetes Verlängerungskabel benutzten, kann es zur Überhitzung kommen.
-Dieses Filter ist ausschließlich für Aquarien bestimmt!

FILTER INSTALLIEREN
-Ziehen Sie den Netzstecker aller im Wasser betriebenen Geräte, bevor Sie Ihre Hände ins Wasser tauchen.
-Überprüfen Sie den Filter vor der Inbetriebnahme auf Vollständigkeit.
-Befestigen Sie den Filter an einen geeigneten Platz. Achten Sie darauf, daß dieser nicht zu nah an der Glasscheibe steht, damit es nicht zu unerwünschten Vibrationen kommt.

WARTUNG
- Trennen Sie die Stromversorgung vor jedem Eingriff.
- Entfernen Sie die obere Abdeckung des Filtergehäuses, der Pumpe und der Filterpatronen (siehe Abbildung 2).
-Wischen Sie den Kalk, der sich auf der Pumpenturbine und dem Wasserauslassregler abgelagert hat, mit einer weichen Bürste ab.
- Turbine waschen, Filter und Filtermedien unter fließendem Wasser abwaschen (oder ersetzen Sie die Filtermedien, falls erforderlich).
- Entfernen Sie die Kappe auf dem Filterboden, um den Filterschwamm zu entfernen. Unter fließendem Wasser abwaschen oder ersetzen Sie den Filterschwamm, falls erforderlich.
- Montieren Sie den Filter wieder, indem Sie die vorherigen Schritte wiederholen. Achten Sie darauf, dass sich die Turbine sich frei dreht.
- Bitte verwenden Sie für die Reinigung des Filters keine Reinigungsmittel oder chemische Substanzen. Eine regelmäß ige Reinigung wirkt sich positiv auf die Lebensdauer und auf die Performance des Filters aus.

REGULIERUNG
Der Filter ist mit einem ergonomischen Durchflussregelungssystem ausgestattet. Um den Wasserfluss einzustellen, drehen Sie den Regler am Wasserauslass in die gewünschte Position. Bevor Sie den Filter einschalten, vergewissern Sie sich, dass der geregelte Fluss der gewünschte ist.

GARANTIE
Für unseren Tecatlantis Filter leisten wir dem Erwerber für die Dauer von 24 Monaten ab dem Kaufdatum, sofern er Verbraucher ist, eine Garantie für den Fall, dass unser Produkt oder seine Einzelteile mangelhaft sein sollten nach Maßgabe der folgendenBestimmungen: Die Garantie erstreckt sich auf den Filter mit allen dazugehörigen Einzelteilen. Sie ist beschränkt auf das Produkt an sich und erstreckt sich nicht auf Schäden an sonstigen Sachen und/oder Personen. Vorausetzung der Garantiegewährung ist, dass unser Produkt bestimmungsgemäß genutzt und nicht unsachgemäß behandelt oder gewartet wurde, insbesondere die entsprechende Gebrauchsanweisung beachtet wurde, weiterhin, dass das Produkt oder seine Einzelteile nicht durch hierfür nicht autorisierte Werkstätte oder Personen repariert wurde. Die Garantie kommt ferner nicht zum Tragen, wenn der Filter Kalkablagerungen vorweist oder fehlende Wartung. Garantieansprüche werden nur dann berücksichtigt, wenn der Kassenbon bzw. Die Rechnung des Artikels vorgelegt wird. In diesem Fall muss das entsprechende Formular vom Verkäufer ausgefüllt werden und an den Großhändler/ Fabrikanten zusammen mit dem reklamierten Produkt geschickt werden. Die mit dem Transport verbundenen Kosten des zu reparierenden Produktes sind vom Kunden zu tragen.

ENTSORGUNG: Bitte getrennt entsorgen und nicht mit normalen Hausmüll. Bei Zweifel kontaktieren Sie bitte die zuständigen Behörden.

ITALIANO

Grazie per avere scelto un prodotto di qualità Tecatlantis. Per ottenere il massimo dalle prestazioni, approfondendo nel dettaglio la conoscenza di funzionamento di questo prodotto, siete pregati di LEGGERE E SEGUIRE attentamente le istruzioni di sicurezza. Il non adempimento alle procedure ivi indicate potrà causare danni all'apparecchio. Per ulteriori informazioni, visitare il nostro sito Web **www.aquatlantis.com**

Cleansys sono filtri interni con prestazioni ottimali, che includono un set di cartucce filtranti sostituibili*:
Spugna - filtrazione meccanica, che elimina le particelle più grandi in sospensione.
Fibre – filtrazione meccanica che elimina le particelle fini.
Carbone attivo o Cleanwater - filtrazione chimica, che rende l'acqua più cristallina.
Aquaclay - filtrazione biologica, che promuove la formazione di colonie di batteri che mantengono il livello ideale di nitrati.
*Il set di ricariche incluse varia in base al modello del filtro.
Cleansys includa anche un regolatore di flusso ergonomico e facile da regolare, in modo da poter controllare facilmente il flusso dell'acqua.
ATTENZIONE: Rimuovere la pellicola di plastica dalla CleanBox Carbone Attivo e Aquaclay. Aquatlantis consiglia la sua sostituzione ogni mese.

ISTRUZIONI DI SICUREZZA
-Non utilizzate il filtro se il cavo di alimentazione dovesse essere riscontrato danneggiato, nel caso in cui dovesse mostrare un anomalo funzionamento, se la lasciate cadere o se dovesse presentare qualche anomalia.
-Il cavo d'alimentazione non può essere sostituito. Se il cavo d'alimentazione è danneggiato l'apparecchio dovrebbe essere abbandonata. Il cavo di alimentazione non dovrà in nessun caso essere tagliato.
-Per evitare che la presa o la spina del filtro si bagnino, l'acquario deve posizionarsi affianco alla presa per evitare il rischio che vi ci sgoccioli dell'acqua all'interno. Dovrete effettuare una "curva di percolazione". La "curva di percolazione" è la parte del cavo che passa sotto il di sotto della presa (vedi figura 1) o della piattina nei casi in cui venga utilizzata una prolunga, in modo da evitare che dell'acqua possa scorrere lungo il cavo entrando in contatto con la presa. Se la presa o la spina si dovessero bagnare, non rimuovete la spina. Staccate la corrente che alimenta quella presa, dopodiché potrete staccare la spina e verificare se esistono eventuali infiltrazioni d'acqua all'interno della presa.
-Questo apparecchio può essere utilizzato da bambini dai 8 anni in su se sono sotto sorveglianza oppure se hanno ricevuto delle istruzioni riguardanti l'utilizzo dell'apparecchio in sicurezza e se capiscono i pericoli implicati. Le operazioni di pulizia e la manutenzione da parte dell'utilizzatore non devono essere effettuate da bambini a meno che abbiano un'età superiore agli 8 anni ed operino sotto sorveglianza.
-Per evitare pericoli, non toccate le parti mobili o calde, quali ed esempio termostati, riflettori, lampade ecc. Solo per interni
-Non utilizzate il filtro per un fine diverso da quello a cui esso si destina (esempio : piscine, bagni, ecc). L'utilizzo di un'apparecchiatura non raccomandata o che non sia stata venduta dal fabbricante, potrà mettere in causa la sicurezza.
-Non installate né collocate il filtro in luoghi esposti a temperature di di sotto degli 0°C o ai di sopra dei 35°C.
Assicurarvi che il filtro sia stato opportunamente installato prima di utilizzarlo.
-Nei casi in cui dovesse essere necessario ricorrere ad una prolunga, assicuratevi che essa sia conforme. Una prolunga indicata per una corrente o potenza inferiore a quella dell'applicazione, potrà causare un surriscaldamento.

INSTALLAZIONE DEL FILTRO
-Prima di introdurre le mani nell'acquario, scollegate tutte le apparecchiature dalla rete elettrica.
-Prima di mettere in funzione il filtro, verificate se tutte le sue componenti sono in buono stato.
-Fissate il filtro in una zona appropriata dell'acquario. Per evitare la risonanza causata dalla vibrazione, vi suggeriamo di evitare che il filtro entri in contatto con il vetro dell'acquario.

MANUTENZIONE
-Scollegare l'alimentazione prima di qualsiasi intervento.
- Rimuovere il coperchio superiore del corpo del filtro, la pompa e le cartucce del filtro (vedere figura 2).
-Pulire la calce depositata sulla turbina della pompa e il regolatore di uscita dell'acqua con spazzola morbida.
- Lavare la turbina, lavare filtro e ricariche sotto l'acqua corrente (o sostituire ricariche se necessario).
- Rimuovere il cappuccio sullo base del filtro per rimuovere la spugna del filtro. Passarlo sotto acqua o sostituire se necessario.
- Rimontare il filtro ripetendo i passaggi precedenti, avendo cura di verificare che la turbina ruoti liberamente.
-Non utilizzate solventi o detergenti . Il lavaggio regolare del filtro garantisce il suo corretto funzionamento e ne prolunga la durata operativa.

REGOLAZIONE
Il filtro è dotato di un sistema di regolazione del controllo di flusso ergonomico. Per regolare il flusso dell'acqua, ruotare il regolatore all'uscita dell'acqua nella posizione desiderata. Prima di impostare il filtro, assicurarsi di controllare che il flusso regolato sia quello desiderato.

GARANZIA
Il filtro ha una garanzia di 24 mesi (a decorrere dalla data d'acquisto), per componenti difettose o difetti di fabbrica. Questa garanzia esclude problemi causati da una cattiva installazione o da un improprio utilizzo del filtro, dall'accumulo di calcare, da interventi o riparazioni non adeguati e dall'assenza di manutenzione. Esclude inoltre tutto quanto concerne materiali contenuti nell'acquario riferendosi unicamente al filtro. Nei casi in cui si applica la garanzia, il prodotto dovranno essere allegati il presente certificato di garanzia debitamente compilato, accompagnato anche della prova di acquisto.

RICICLAGGIO: Non gettare il filtro con i rifiuti domestici. Questa deve essere depositata in un centro di riciclaggio adeguato.

NEDERLANDS

Dank u voor het kiezen van een kwaliteitsproduct van Tecatlantis. Voor een optimaal gebruik en begrip van dit product dient u voor gebruik de veiligheidsaanwijzingen te LEZEN EN OP TE VOLGEN. Het niet-leveren hiervan kan zorgen aan het apparaat veroorzaken. Raadpleeg voor nadere informatie onze website **www.aquatlantis.com**

CLEANSYS zijn interne filters met geoptimaliseerde prestaties, inclusief een set* reservefilterelementen:
Schuim - mechanische filtratie die grotere deeltjes in een suspensie elimineert.
Vezels - mechanische filtratie die fijne deeltjes elimineert.
Geactiveerde Koolstof of Cleanwater – chemische filtratie die het water kristalheldER houdt.
Aquaclay – biologische filtratie die het ontstaan van bacteriekolonies bevordert die het ideale nitraatgehalte in stand houden.
*De set meegeleverde reservefilterelementen varieert al naar gelang het filtermodel.
De CLEANSYS-filters omvatten ook een ergonomische waterstroomregelaar die gemakkelijk kan worden afgeste